СТАНДАРТ ЭЛЕКТРИК

КАТАЛОГ-2022

ПАССИВНАЯ ПРОТИВОПОЖАРНАЯ ЗАЩИТА

ЕАЭС

1 Ограничение распространения продуктов горения и огня

2 Сохранение работоспособности кабельных линий при пожаре

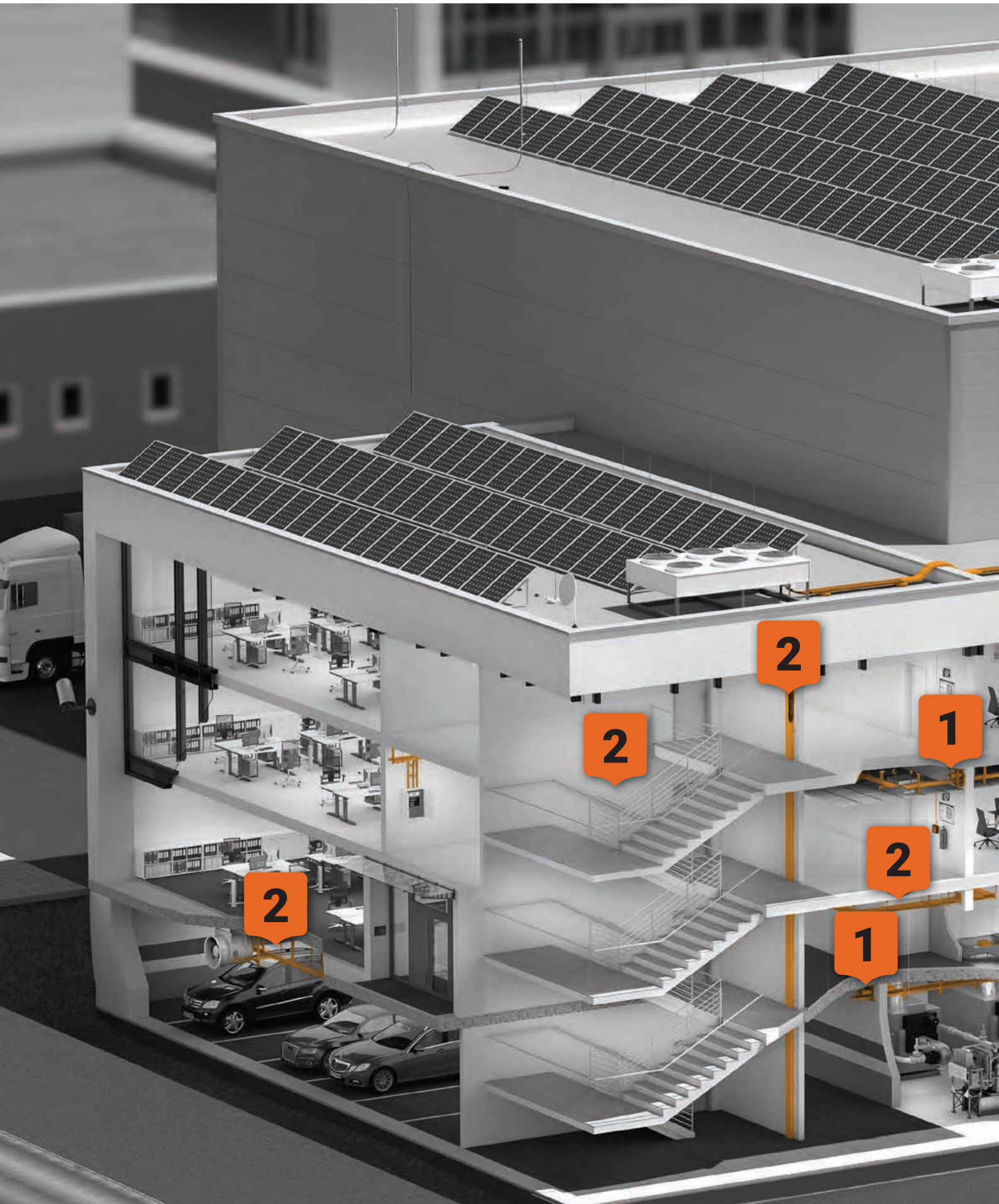

СОДЕРЖАНИЕ:

2 Общая информация

10 Противопожарный терморасширяющийся состав СЭ-01

30 Противопожарный терморасширяющийся состав СЭ-01Б

44 Противопожарная терморасширяющаяся мастика СЭ-611

52 Противопожарное покрытие СЭ-670

72 Противопожарное кабельное покрытие СЭ-678

74 Противопожарный акриловый герметик СЭ-606

78 Противопожарный силиконовый герметик СЭ-601S

82 Противопожарный фасадный спрей СЭ-ФС

86 Противопожарная перегородка СЭ-ПП

88 Противопожарный раствор СЭ-636

94 Огнезащитное покрытие для металлоконструкций СЭ-680

1 Ограничение распространения продуктов горения и огня

Основным фактором гибели людей при пожарах является действие продуктов горения и высокой температуры, что является следствием ненадежного обеспечения огнестойкости противопожарных преград. После известных пожаров в ТЦ «Зимняя вишня» в Кемерово, в клубе «Хромая лошадь» в Перми и в ряде других крупных пожаров, требования к обеспечению пожарной безопасности и пожаротушения ужесточились.

В настоящее время в России с 1 июля 2021 года при проектировании, строительстве и эксплуатации зданий промышленного, коммерческого и административного назначений, обязательно соответствие требованиям Технологического регламента ТР ЕАЭС 043/2017.

Согласно данному регламенту продукция обеспечивающая огнестойкость противопожарных преград должна пройти обязательные сертификационные натурные испытания. На примере кабельной проходки, в соответствии с ГОСТ 53310-2009. Проходки кабельные, вводы герметичные. Методы испытаний на огнестойкость. Стандарт является обязательным к применению, что подтверждается ВНИИПО МЧС Российской Федерации (см. стр. 6)

Обеспечение огнестойкости противопожарных преград, выполняемых в виде стен, перегородок и перекрытий, в которых устраиваются открытые технологические проёмы для прокладки инженерных коммуникаций, является достаточно сложной и актуальной технической задачей.

Серьезную проблему представляет герметизация противопожарным материалом свободного пространства между пучком кабельных изделий, проходящим через открытый проём противопожарной преграды, особенно при прокладке кабельных изделий в стальных трубах. Как правило, для этих целей используется специальная конструкция, называемая кабельной проходкой. Она должна не только герметично закрывать все зазоры между оболочками кабелей, но и сохранять свою герметичность в процессе огневого воздействия, обеспечивая требуемые по нормам пределы огнестойкости по потере теплоизолирующей способности (I), по потере целостности (E) и по достижению критической температуры нагрева материала изделия – оболочки кабеля (T).

Таким образом кабельная проходка должна обладать следующими свойствами:

- не только обеспечивать герметичность, но и быть эластичной (подверженной деформации);
- иметь высокую степень адгезии к различным базовым материалам;
- обладать высокой теплоемкостью и теплопередачей, что обеспечит отвод тепла в ограждающую конструкцию и будет препятствовать нагреву до критической температуры металлических жил кабельных изделий и, как следствие, оболочек кабельных изделий со стороны необогреваемой поверхности;
- в некоторых случаях требуется также устойчивость материала проходки к ультрафиолетовому воздействию.

Рисунок 1

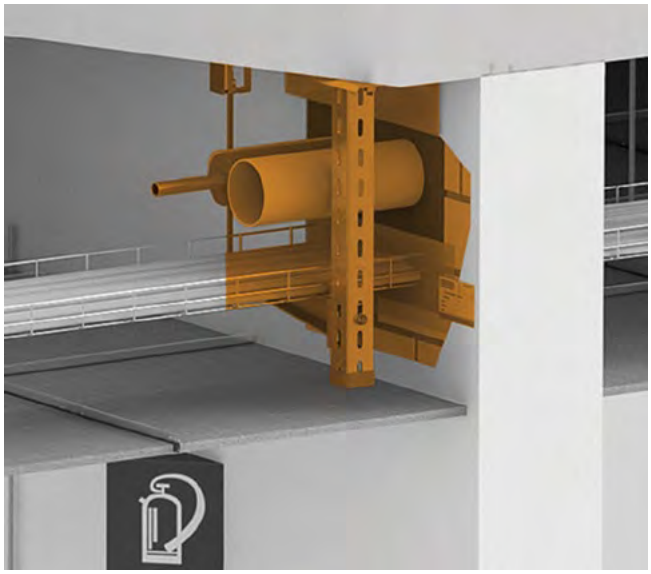

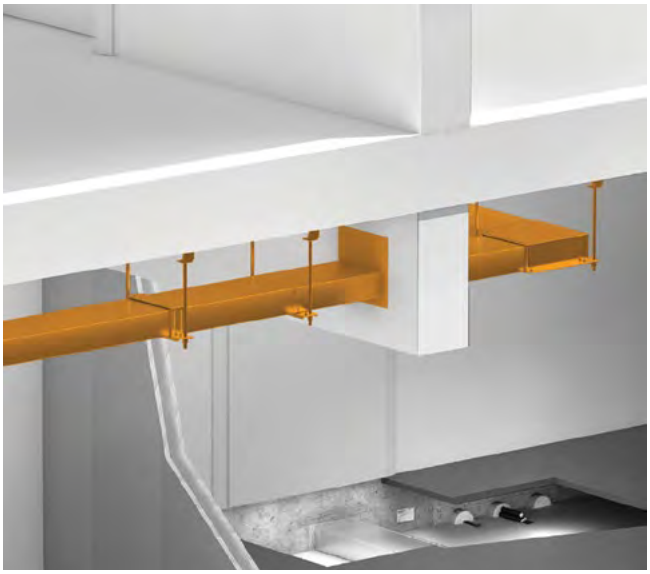

2 Сохранение работоспособности кабельных линий при пожаре

Кабельные линии должны сохранять работоспособность в условиях пожара в течении времени, необходимого для эвакуации людей в безопасную зону и выполнения функций:

- систем противопожарной защиты;
- средств обеспечения деятельности подразделений пожарной охраны;
- систем обнаружения пожара;
- систем оповещения и управления эвакуацией людей при пожаре;
- систем аварийного освещения на путях эвакуации;
- систем аварийной вентиляции и противодымной защиты;
- систем автоматического пожаротушения;
- внутреннего противопожарного водопровода;
- лифтов для транспортировки подразделений пожарной охраны в зданиях и сооружениях.

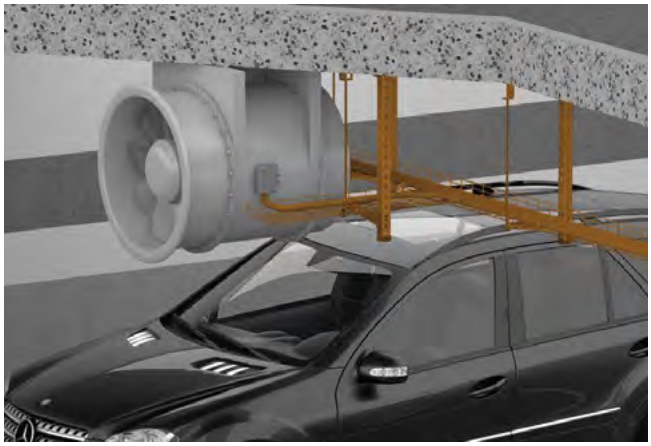

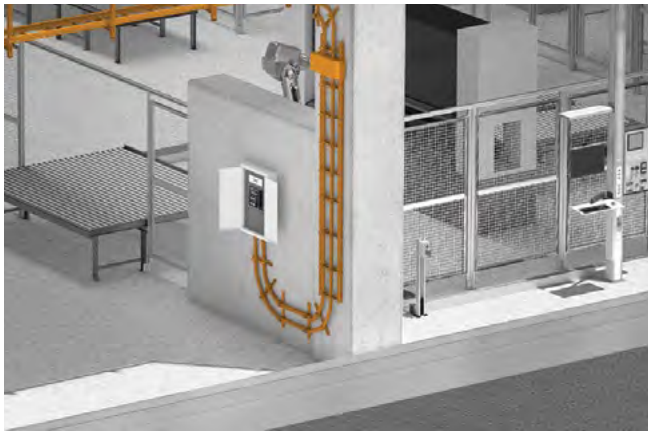

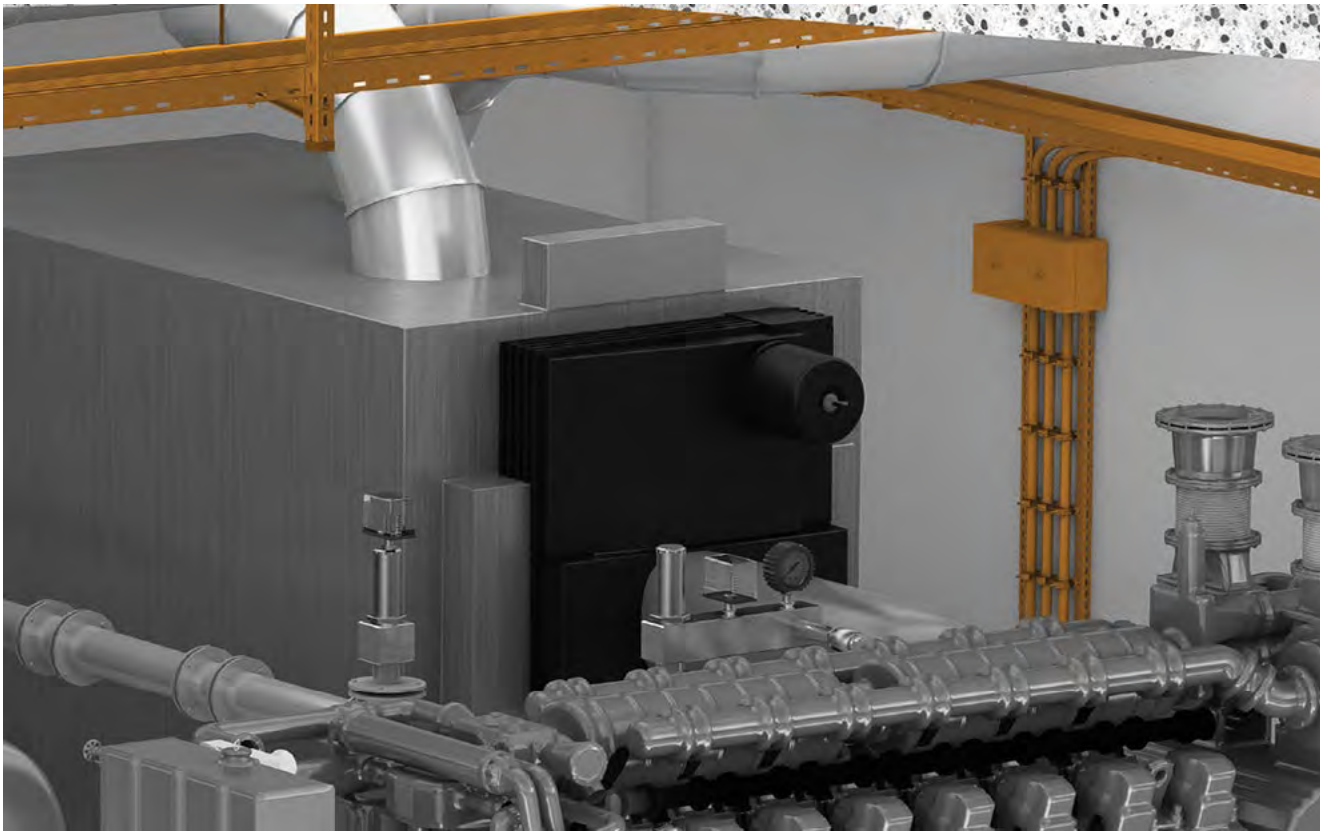

МЧС РОССИИ

**ФЕДЕРАЛЬНОЕ ГОСУДАРСТВЕННОЕ БЮДЖЕТНОЕ УЧРЕЖДЕНИЕ
«ВСЕРОССИЙСКИЙ ОРДЕНА "ЗНАК ПОЧЕТА" НАУЧНО-ИССЛЕДОВАТЕЛЬСКИЙ ИНСТИТУТ
ПРОТИВОПОЖАРНОЙ ОБОРОНЫ МИНИСТЕРСТВА РОССИЙСКОЙ ФЕДЕРАЦИИ
ПО ДЕЛАМ ГРАЖДАНСКОЙ ОБОРОНЫ, ЧРЕЗВЫЧАЙНЫМ СИТУАЦИЯМ
И ЛИКВИДАЦИИ ПОСЛЕДСТВИЙ СТИХИЙНЫХ БЕДСТВИЙ»
(ФГБУ ВНИИПО МЧС России)**

мкр. ВНИИПО, д. 12, г. Балашиха, Московская область,143903
Телефон: (495) 521-23-33. Факс: (495) 529-82-52, 524-98-99
E-mail: vniipo@mail.ru; http://www.vniipo.ru

24.09.2018 №2080-1-29-13-3 Е.С. Кандрашкину

На № б/н от 27.08.2018

Уважаемый Евгений Сергеевич!

Согласно части 7 статьи 82 Федерального закона от 22.07.2008 №123-ФЗ «Технический регламент о требованиях пожарной безопасности» (далее - Федеральный закон), горизонтальные и вертикальные каналы для прокладки электрокабелей и проводов в зданиях и сооружениях должны иметь защиту от распространения пожара. В местах прохождения кабельных каналов, коробов, кабелей и проводов через строительные конструкции с нормируемым пределом огнестойкости должны быть предусмотрены кабельные проходки с пределом огнестойкости не ниже предела огнестойкости данных конструкций.

Таким образом, при выполнении монтажных работ в строящихся объектах необходимо применение конструкции проходок кабельных, прошедших процедуру обязательного подтверждения соответствия в форме сертификации, согласно части 7 статьи 146 Федерального закона.

Подтверждение соответствия осуществляется путём выполнения испытаний по ГОСТ Р 53310-2009 «Проходки кабельные, вводы герметичные и проходы шинопроводов. Методы испытания на огнестойкость».

Начальник института Д.М. Гордиенко

С.В. Стрельников
8(495)524-82-31

Нормативные документы

ТР ЕАЭС 043/2017 от 23.06.2017 г. №40. Технический регламент Евразийского экономического союза «О требованиях к средствам обеспечения пожарной безопасности и пожаротушения»

Настоящий технический регламент с 1 июля 2021 года устанавливает обязательные для применения и исполнения на территориях государств – членов Евразийского экономического союза (далее соответственно – государства-члены, Союз) требования к средствам обеспечения пожарной безопасности и пожаротушения, а также требования к маркировке этих средств для обеспечения их свободного перемещения на территориях государств-членов.

Статья 77. **Узлы пересечения противопожарных преград кабельными изделиями**, шинопроводами, герметичными кабельными вводами, муфтами и трубопроводами инженерных систем зданий и сооружений должны обеспечивать предотвращение распространения опасных факторов пожара в примыкающие помещения в течении нормируемого времени в соответствии с их классификацией по пределам огнестойкости.

Статья 82. Конструкции воздуховодов, функционирующих в составе систем противодымной вентиляции, должны быть огнестойкими и выполняться из негорючих материалов.

Узлы пересечения ограждающих строительных конструкций с воздуховодами, функционирующими в составе систем противодымной вентиляции, должны иметь предел огнестойкости не ниже пределов, требуемых для таких воздуховодов. При этом элементы опор (подвесок) конструкций указанных воздуховодов должны иметь пределы огнестойкости по установленным для воздуховодов числовым значениям только по признаку потери несущей способности.

Также согласно требованиям СП 2.13130.2020 утвержденным ВНИИПО МЧС:

5.2.1 Предел огнестойкости узлов крепления (по признаку R) и **примыкания (по признакам E, EI) строительных конструкций между собой,** за исключением специально оговоренных случаев и противопожарных преград, должен быть не ниже минимального требуемого предела огнестойкости стыкуемых строительных конструкций и определяется в рамках оценки огнестойкости стыкуемых строительных конструкций.

Деформационный шов, устраиваемый в конструкции, не должен снижать ее предел огнестойкости. Материалы, применяемые для заполнения деформационных швов, должны обеспечивать требуемый класс пожарной опасности конструкций.

5.2.4 **Узлы пересечения строительных конструкций с нормируемыми пределами огнестойкости кабелями**, трубопроводами и другим технологическим оборудованием должны иметь предел огнестойкости не ниже пределов, установленных для пересекаемых конструкций, а узлы пересечения воздуховодами должны соответствовать требованиям СП 7.13130. Пределы огнестойкости узлов пересечения (проходок) определяются в соответствии с **ГОСТ 30247.1, ГОСТ Р 53299, ГОСТ Р 53306, ГОСТ Р 53310-2009**.

Таким образом узлы пересечения ограждающих конструкций и узлы примыканий стен к перекрытиям должны быть испытаны в соответствии с действующим законодательством и иметь сертификат пожарной безопасности с требуемым пределом огнестойкости на данный узел.

Одним из профильных направлений компании «Стандарт-электрик» является разработка, производство и реализация решений пассивной противопожарной защиты. Компания одна из первых на российском рынке провела успешные натурные испытания своих продуктов пассивной противопожарной защиты и получила сертификаты нового образца в соответствии с ТР ЕАЭС 043 (см. стр. 9)

Команда «Стандарт-электрик» имеет большой опыт реализации в российских и международных проектах. Весь спектр профессиональных решений для монтажа сертифицированных огнестойких проходок любых вариантов исполнения Вы можете найти в ассортименте компании «Стандарт-электрик».

СТАНДАРТ ЭЛЕКТРИК

ЕВРАЗИЙСКИЙ ЭКОНОМИЧЕСКИЙ СОЮЗ

СЕРТИФИКАТ СООТВЕТСТВИЯ

ЕАС

№ ЕАЭС RU C-RU.ПБ68.В.00669/21

Серия RU № 0346081

ОРГАН ПО СЕРТИФИКАЦИИ Орган по сертификации продукции, процессов и услуг Общества с ограниченной ответственностью "Пожарная Сертификационная Компания". Место нахождения: 121351, РОССИЯ, город Москва, улица Ивана Франко, дом 46, 5 этаж, помещение I, комнаты №1 и №1а. Телефон: +7 4954813340, адрес электронной почты: info@pskpb.ru, уникальный номер записи об аккредитации в реестре аккредитованных лиц: РОСС RU.0001.11ПБ68.
Дата решения об аккредитации: 14.04.2015.

ЗАЯВИТЕЛЬ ОБЩЕСТВО С ОГРАНИЧЕННОЙ ОТВЕТСТВЕННОСТЬЮ "СТАНДАРТ-ЭЛЕКТРИК"
Место нахождения (адрес юридического лица) и адрес места осуществления деятельности: 125319, Россия, город Москва, улица Академика Ильюшина, дом 4, корпус 1, этаж 1 помещение V, комната 1
Основной государственный регистрационный номер 1127747260607.
Телефон: 74992840088 Адрес электронной почты: info@st-electric.ru

ИЗГОТОВИТЕЛЬ ОБЩЕСТВО С ОГРАНИЧЕННОЙ ОТВЕТСТВЕННОСТЬЮ "СТАНДАРТ-ЭЛЕКТРИК"
Место нахождения (адрес юридического лица): 125319, Россия, город Москва, улица Академика Ильюшина, дом 4, корпус 1, этаж 1 помещение V, комната 1
Адрес места осуществления деятельности по изготовлению продукции: 141603, Россия, Московская область, Клинский район, город Клин, шоссе Ленинградское, 88 км, строение 63, офис 111

ПРОДУКЦИЯ Узлы пересечения противопожарных преград кабельными изделиями с применением универсальных кабельных проходок, общей толщиной заделки 80 мм или 200 мм, смонтированных согласно Технологическому регламенту №11, в составе: - Плита из негорючей каменной ваты толщиной 50мм, плотностью от100 кг/м³ до 100 кг/м³, с нанесенным на неё с обеих сторон противопожарным покрытием СЭ-670 (ТУ 23.20.13.120-002-16783731-2020), расход (установленный изготовителем без учета потерь) не менее 1,35 кг/м², толщина сухого слоя не менее 0,7 мм
- Противопожарный терморасширяющийся состав СЭ-01Б (ТУ 23.20.13-013-16783731-2020))
- Противопожарный терморасширяющийся состав СЭ-01 (ТУ 23.20.13-0012-16783731-2020) для заполнения мелких и средних размеров отверстий при монтаже проходки, проходок в гильзах
- Противопожарный терморасширяющаяся мастика СЭ-611 (ТУ 23.20.13-002-16783731-2020) для заполнения мелких и средних размеров отверстий при монтаже проходки, проходок в гильзах. Продукция изготовлена в соответствии с Технологическим регламентом №11
Серийный выпуск

КОД ТН ВЭД ЕАЭС 6806 90 000 0

СООТВЕТСТВУЕТ ТРЕБОВАНИЯМ
Технического регламента Евразийского экономического союза "О требованиях к средствам обеспечения пожарной безопасности и пожаротушения" (ТР ЕАЭС 043/2017)

СЕРТИФИКАТ СООТВЕТСТВИЯ ВЫДАН НА ОСНОВАНИИ Протокола испытаний № ППБ-598.11.2021 от 29.11.2021 года, выданного Испытательной лабораторией Общества с ограниченной ответственностью «Центр подтверждения соответствия «НОРМАТЕСТ» (уникальный номер записи об аккредитации в реестре аккредитованных лиц RA.RU.21ЖЭ01) акта анализа состояния производства № 1146-СС/11-2021 от 08.11.2021 года, выданного Органом по сертификации продукции, процессов и услуг Общества с ограниченной ответственностью "Пожарная Сертификационная Компания"
Схема сертификации: 1с

ДОПОЛНИТЕЛЬНАЯ ИНФОРМАЦИЯ ГОСТ Р 53310-2009 «Проходки кабельные, вводы герметичные и проходы шинопроводов. Требования пожарной безопасности. Методы испытаний на огнестойкость» (раздел 4). Предел огнестойкости при глубине заделки в проеме стены или перекрытия не менее 80 мм – IET60; Предел огнестойкости при глубине заделки в проеме стены или перекрытия не менее 200 мм – IET150; Условия хранения продукции: Сухое помещение. Срок хранения – 18 месяцев. Гарантийный срок – 30 лет. Срок службы – 30 лет.

СРОК ДЕЙСТВИЯ С 30.11.2021 **ПО** 29.11.2026

ВКЛЮЧИТЕЛЬНО

Руководитель (уполномоченное лицо) органа по сертификации _____ (подпись) М.П. Грецкий Николай Михайлович (Ф.И.О.)

Эксперт (эксперт-аудитор) (эксперты (эксперты-аудиторы)) _____ (подпись) Цидилов Алексей Владимирович (Ф.И.О.)

Орган по сертификации ООО «Пожарная сертификационная компания» ЕАС ДЛЯ СЕРТИФИКАТОВ РОСС RU.0001.11ПБ68

АО «Опцион», Москва, 2020 г., «Б», ТЗ № 334

Противопожарный терморасширяющийся состав СЭ-01

Универсальное решение для предотвращения распространения огня по инженерным коммуникациям.

Области применения и преимущества

- Противопожарная заделка кабельных проходок
- Противопожарная заделка проходок вентиляционных коробов
- Противопожарная заделка проходок с негорючими трубами
- Оптимально для отверстий маленьких и средних размеров
- Монтаж в труднодоступных местах
- Не требует специализированных знаний
- Визуальный контроль качества монтажа.
- Для внутренних работ (без дополнительной обработки).

ТЕХНИЧЕСКИЕ ХАРАКТЕРИСТИКИ

Цвет	Красный/серый
Общий объем /наполнение / выход состава	450 мл/430 мл/4,9 литра*
Предел огнестойкости: для проходок трубопроводов и воздуховодов для кабельных проходок	 240 минут 180 минут
Комплектность	Картридж с составом, 2 смесителя
Температура хранения и транспортировки	от -30°С до +25°С
Оборудование для нанесения	дозирующее устройство СЭ-01Д
Температура применения	от +5°С до +30°С
Температура эксплуатации	от -60°С до +100°С
Время схватывания	35 секунд
Рекомендуемый срок службы	30 лет
Соответствие стандартам	ГОСТ 53310-2009, ТР ЕАЭС 043/2017
Срок годности	12 месяцев
Производитель	ООО «Стандарт-электрик»
Страна происхождения	Россия

*заявленный выход состава достигается при следующих параметрах:
— температура воздуха 25 С
— относительная влажность воздуха не менее 75%
— температура базового материала не менее 18 градусов.

НАИМЕНОВАНИЕ	ШТ	АРТИКУЛ
СЭ-01 Двухкомпонентный противопожарный терморасширяющийся состав, 430 мл	1	250050
СЭ-01Д Дозирующее устройство	1	250053
СЭ-620-М Дополнительный носик-миксер	1	250011

Инструкция по применению

Подготовка к монтажу:
1. Удалите защитный колпачок
2. Установите носик-миксер
3. Поместите картридж в специализированное дозирующее устройство СЭ-01Д

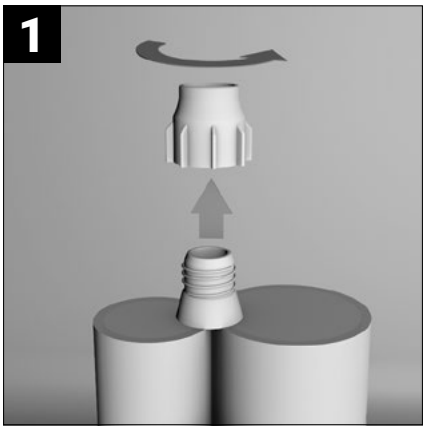

1. Тщательно очистите поверхность от пыли при помощи щетки или сжатого воздуха. Дополнительное обезжиривание кабелей и контактных поверхностей не требуется.
2. Укладка состава происходит от дальнего края заделки. Плавными равномерными нажатиями состав дозируется в проходку. Состав вспенивается в течение 10-30 секунд, заполняя полость. При перерыве в работе более 30 сек. состав «блокируется» (застывает) в смесителе. Для продолжения работы оператору следует произвести замену смесителя. Расстояние между кабелем и базовым материалом не менее 50 мм. В случае необходимости в больших отверстиях для уменьшения зазора, допускается применение НГ каменной ваты плотностью не менее 100 кг/м^3 на всю глубину 80/200 мм, с двух сторон покрытую СЭ-670, толщина сухого слоя не менее 0,7 мм. Для наружного применения необходимо полностью покрыть внешнюю сторону проходки противопожарным покрытием СЭ-670, включая инженерные сети на 190 мм от края заделки. Толщина сухого слоя 0.7 мм.
3. Если излишки состава вышли за пределы отверстия, в целях экономии их возможно удалить и уложить в виде небольших кусочков в следующую проходку.
4. Контроль качества монтажа осуществляется визуально (необходимо обеспечить сплошное заполнение отверстия по длине и ширине, а глубина заполнения отверстия должна быть не менее требуемого значения, указанного в сертифицированном решении).
5. Допускается дополнительный монтаж инженерных коммуникаций. После установки необходимо заполнить оставшиеся отверстия в проеме двухкомпонентным терморасширяющимся составом СЭ-01.
6. Для удобства в горизонтальных перекрытиях рекомендуется применять опалубку.

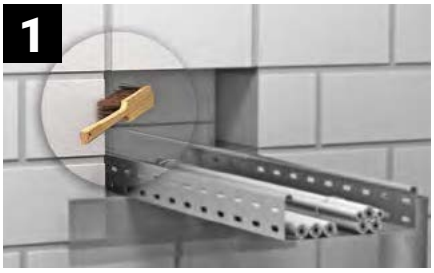

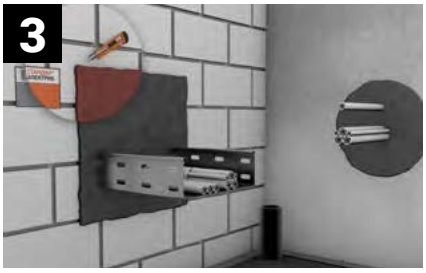

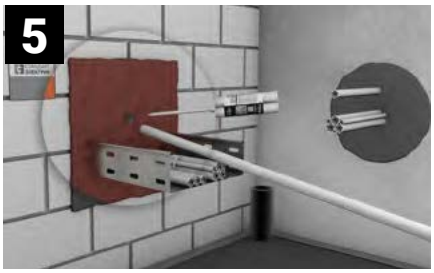

Перв. примен.

Справ. №

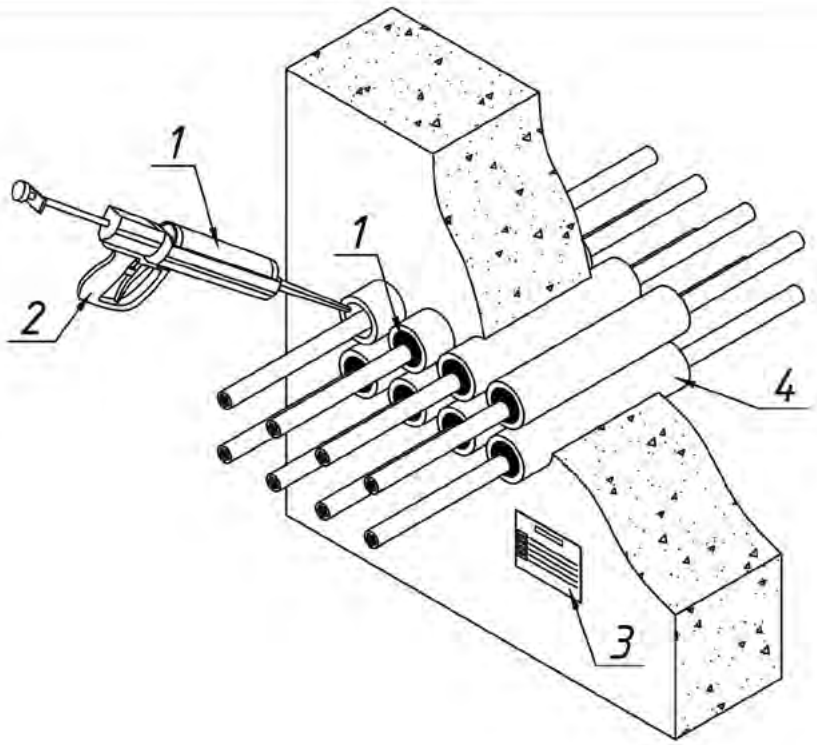

Ду,мм	Глубина заделки, мм	Объем, Л	Количество картриджей, шт
50	80	0,16	0,03
80	80	0,4	0,08
100	80	0,63	0,13
50	200	0,4	0,1
80	200	1	0,23
100	200	1,6	0,37

*Суммарная толщина заполнения проходки противопожарным материалом должна составлять не менее 80мм для IET60 или 200мм для IET150 (с любой стороны проходки). Если проходка заполняется с двух сторон, то толщина каждой части должна быть не менее 40 или 100мм соответственно.

*Суммарная площадь сечения кабеля не должна превышать 60% сечения проходки (т.е. СЭ-01 равно 40% или более от площади проходки).

Поз.	Обозначение	Наименование	Кол.	Примечание
1	арт. 250050	Двухкомпонентный противопожарный терморасширяющийся состав СЭ-01		
2	арт. 250053	Дозирующее устройство СЭ-01Д		
3	арт. 250012	Маркировочная табличка СЭ-М		
4		Гильзы		

*- допускается монтаж в стенах и перекрытиях следующих базовых материалов: бетон, кирпич, газосиликатный блок, сэндвич панель, огнестойкий гипсокартон с нормируемым пределом огнестойкости.

Подп. и дата

Инв. № дубл.

Взам. инв. №

Подп. и дата

Инв. № подл.

Изм.	Лист	№ докум.	Подп.	Дата
Разраб.		Савастьянов		
Пров.		Кандрашкин		
Т.контр.		Гришин		
Н.контр.		Барашкина		
Утв.		Кандрашкин		

СЭ-ПП-01

Двухкомпонентный противопожарный терморасширяющийся состав СЭ-01

Лит.	Масса	Масштаб
И	-	-

Лист 10 Листов

Двухкомпонентный противопожарный терморасширяющийся состав СЭ-01. Прокладка группы кабелей в гильзах через капитальную перегородку

ООО "Стандарт-электрик"

Копировал Формат А4

Перв. примен.

Справ. №

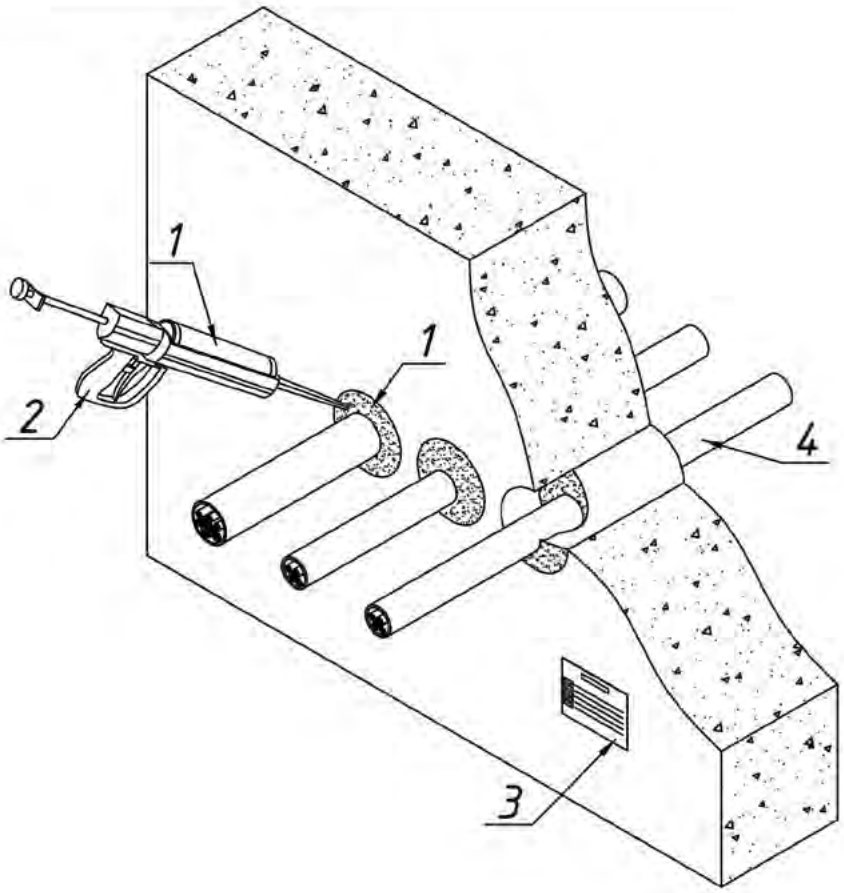

Подп. и дата

*Суммарная толщина заполнения проходки противопожарным материалом должна составлять не менее 80мм для IET60 или 200мм для IET150 (с любой стороны проходки). Если проходка заполняется с двух сторон, то толщина каждой части должна быть не менее 40 или 100мм соответственно.

*Суммарная площадь сечения кабеля не должна превышать 60% сечения проходки (т.е. СЭ-01 равно 40% или более от площади проходки).

Инв. № дубл.

Поз.	Обозначение	Наименование	Кол.	Примечание
1	арт. 250050	Двухкомпонентный противопожарный терморасширяющийся состав СЭ-01		
2	арт. 250053	Дозирующее устройство СЭ-01Д		
3	арт. 250012	Маркировочная табличка СЭ-М		
4		ПВХ труба гладкая		

Взам. инв. №

*- допускается монтаж в стенах и перекрытиях следующих базовых материалов: бетон, кирпич, газосиликатный блок, сэндвич панель, огнестойкий гипсокартон с нормируемым пределом огнестойкости.

Подп. и дата

Изм.	Лист	№ докум.	Подп.	Дата
Разраб.		Савастьянов		
Пров.		Кандрашкин		
Т.контр.		Гришин		
Н.контр.		Барашкина		
Утв.		Кандрашкин		

СЭ-ПП-02

Двухкомпонентный противопожарный терморасширяющийся состав СЭ-01

Лит.	Масса	Масштаб
И	-	-

Лист 11 Листов

Двухкомпонентный противопожарный терморасширяющийся состав СЭ-01. Прокладка группы кабелей в ПВХ трубах через капитальную перегородку

ООО "Стандарт-электрик"

Инв. № подл.

Копировал Формат А4

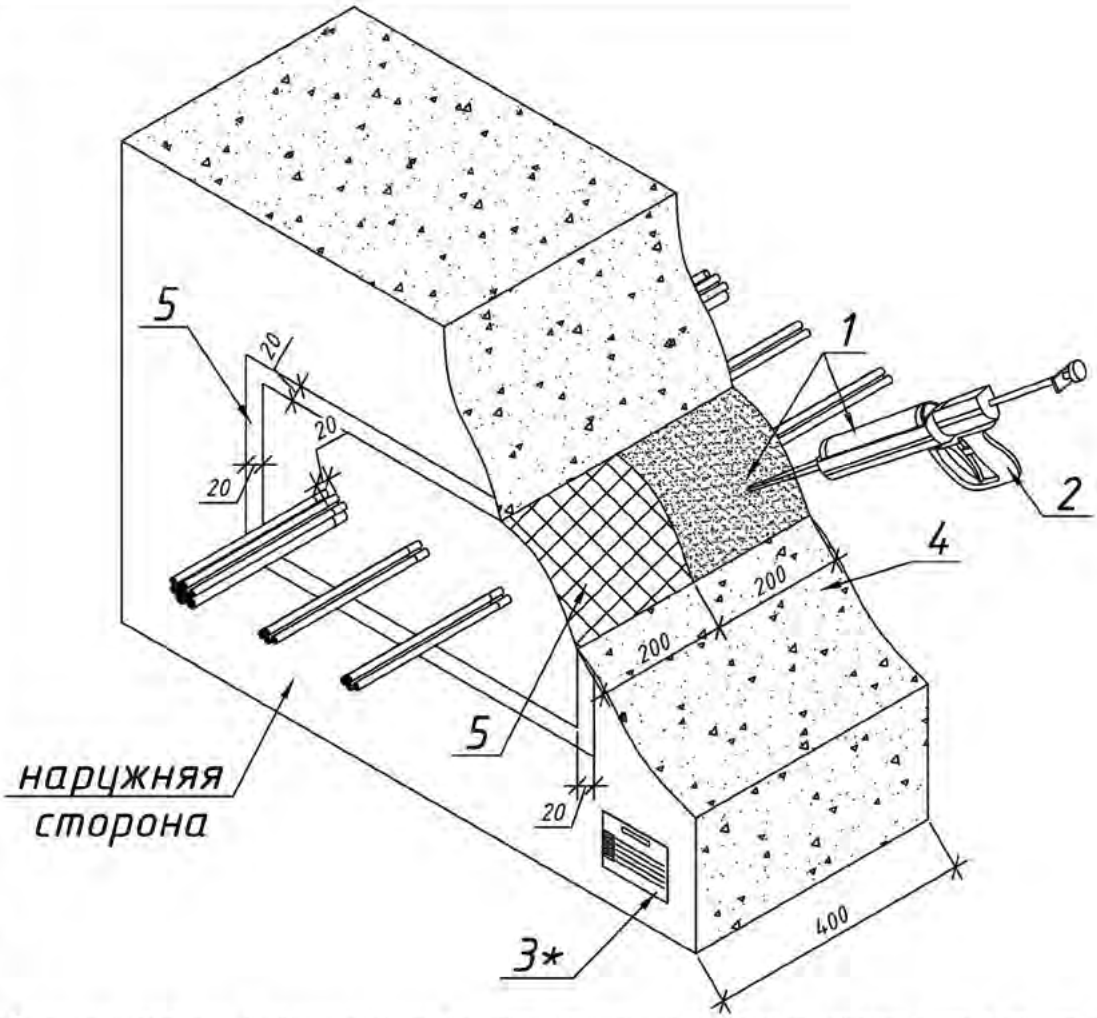

*Суммарная толщина заполнения проходки противопожарным материалом должна составлять не менее 80мм для IET60 или 200мм для IET150 (с любой стороны проходки). Если проходка заполняется с двух сторон, то толщина каждой части должна быть не менее 40 или 100мм соответственно.

Поз.	Обозначение	Наименование	Кол.	Примечание
1	арт. 250050	Двухкомпонентный противопожарный терморасширяющийся состав СЭ-01		
2	арт. 250053	Дозирующее устройство СЭ-01Д		
3	арт. 250012	Маркировочная табличка СЭ-М		с внутренней стороны
4		Фундамент		
5		Влагостойкий двухкомпонентный полиуретановый герметик MS Polymer		с наружной стороны

– допускается монтаж в стенах и перекрытиях следующих базовых материалов: бетон, кирпич, газосиликатный блок, сэндвич панель, огнестойкий гипсокартон с нормируемым пределом огнестойкости.

СЭ-ПП-02.1

Изм.	Лист	№ докум.	Подп.	Дата
Разраб.		Савастьянов		
Пров.		Кандрашкин		
Т.контр.		Гришин		
Н.контр.		Барашкина		
Утв.		Кандрашкин		

Двухкомпонентный противопожарный терморасширяющийся состав СЭ-01

Лит.	Масса	Масштаб
И	–	–

Лист 11.1 Листов

Двухкомпонентный противопожарный терморасширяющийся состав СЭ-01. Прокладка группы кабелей через фундамент с внешней гидроизоляцией

ООО "Стандарт-электрик"

Копировал Формат А4

Перв. примен. | Справ. № | Подп. и дата | Инв. № дубл. | Взам. инв. № | Подп. и дата | Инв. № подл.

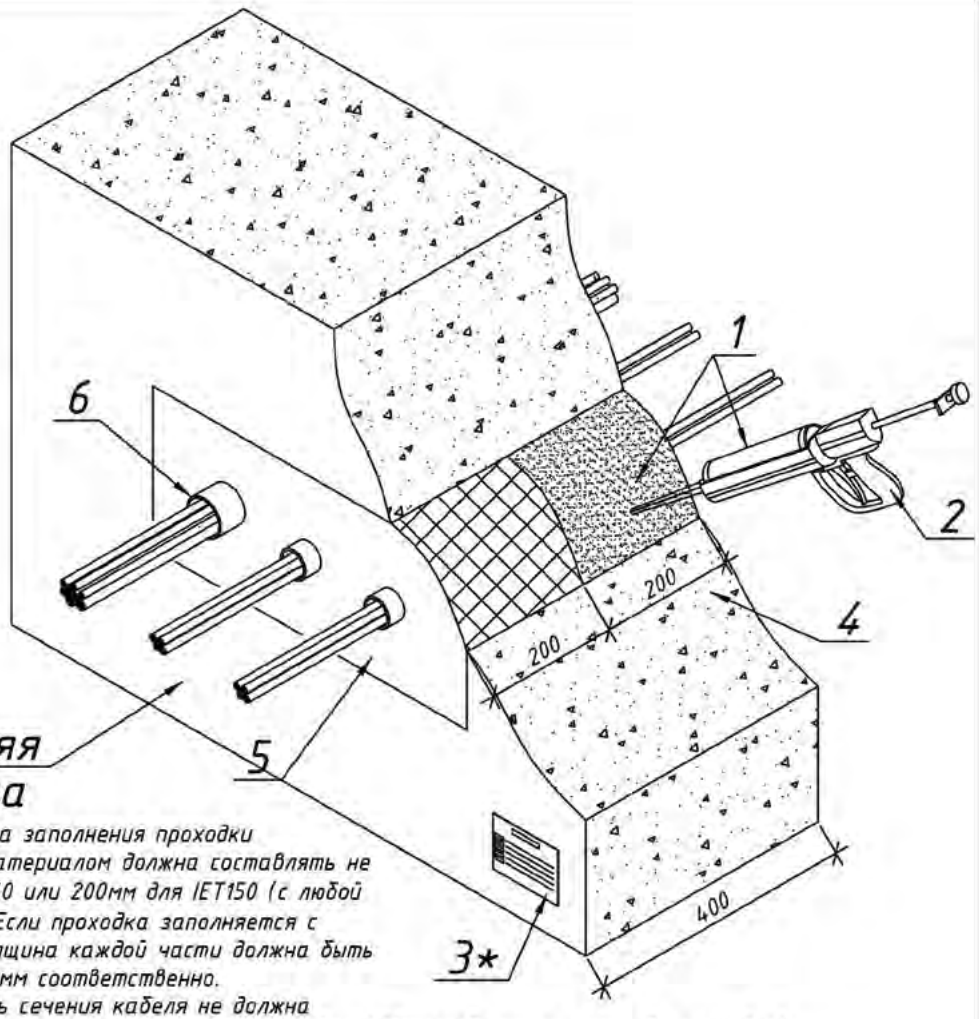

*Суммарная толщина заполнения проходки противопожарным материалом должна составлять не менее 80мм для IET60 или 200мм для IET150 (с любой стороны проходки). Если проходка заполняется с двух сторон, то толщина каждой части должна быть не менее 40 или 100мм соответственно.

*Суммарная площадь сечения кабеля не должна превышать 60% сечения проходки (т.е. СЭ-01 равно 40% или более от площади проходки).

*Герметизация внутри гильзы выполняется отдельно.

Поз.	Обозначение	Наименование	Кол.	Примечание
1	арт. 250050	Двухкомпонентный противопожарный терморасширяющийся состав СЭ-01		
2	арт. 250053	Дозирующее устройство СЭ-01Д		
3	арт. 250012	Маркировочная табличка СЭ-М		с внутренней стороны
4		Фундамент		
5		Влагостойкий двухкомпонентный полиуретановый герметик MS Polymer		с наружной стороны
6		Гильзы		

– допускается монтаж в стенах и перекрытиях следующих базовых материалов: бетон, кирпич, газосиликатный блок, сэндвич панель, огнестойкий гипсокартон с нормируемым пределом огнестойкости.

Изм.	Лист	№ докум.	Подп.	Дата
Разраб.		Савастьянов		
Пров.		Кандрашкин		
Т.контр.		Гришин		
Н.контр.		Барашкина		
Утв.		Кандрашкин		

СЭ-ПП-02.2

Двухкомпонентный противопожарный терморасширяющийся состав СЭ-01

Лит.	Масса	Масштаб
И	-	-

Лист 11.2 Листов

Двухкомпонентный противопожарный терморасширяющийся состав СЭ-01. Прокладка группы кабелей в гильзах через фундамент с внешней гидроизоляцией

ООО "Стандарт-электрик"

Копировал Формат А4

Перв. примен. | Справ. № | Подп. и дата | Инв. № дубл. | Взам. инв. № | Подп. и дата | Инв. № подл.

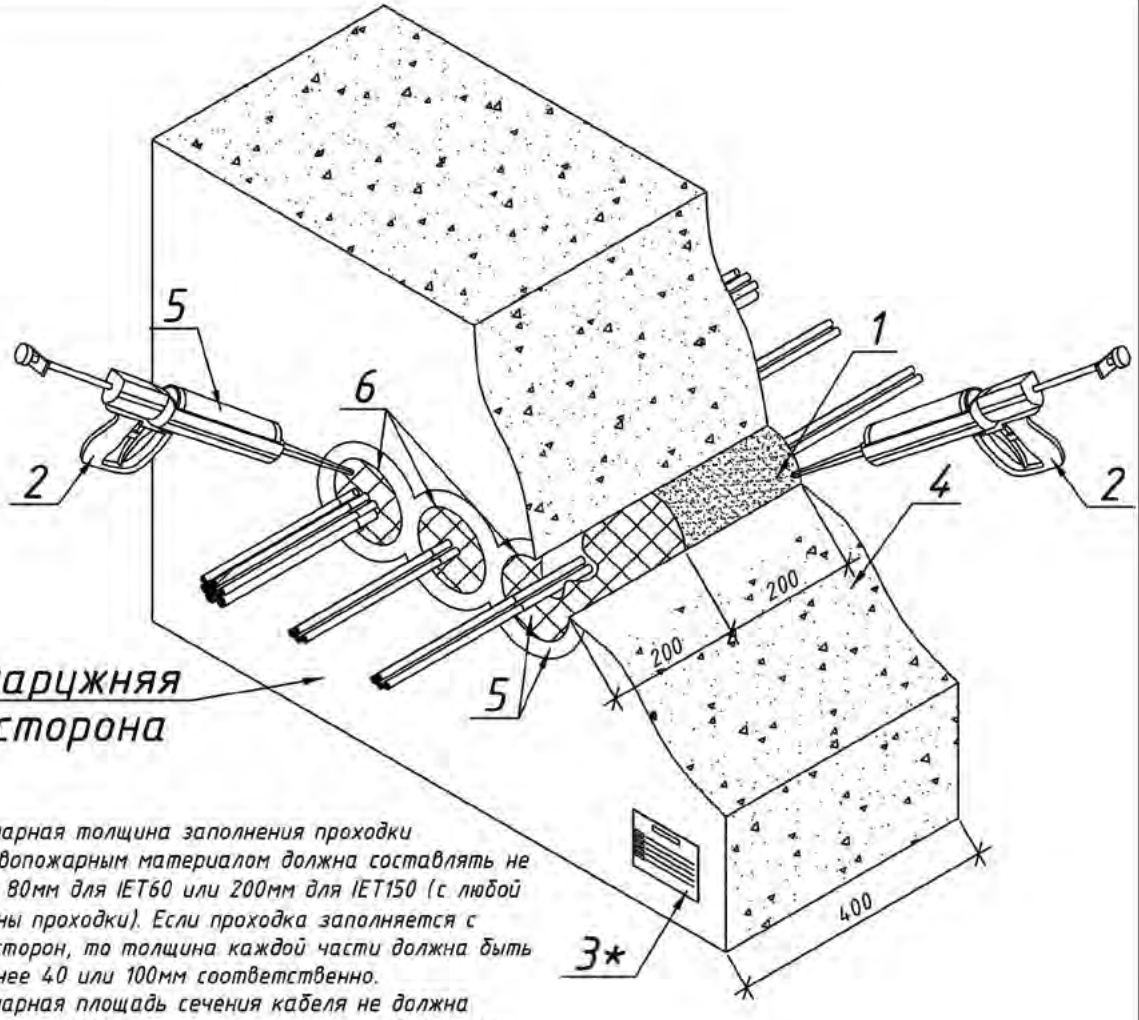

*Суммарная толщина заполнения проходки противопожарным материалом должна составлять не менее 80мм для IET60 или 200мм для IET150 (с любой стороны проходки). Если проходка заполняется с двух сторон, то толщина каждой части должна быть не менее 40 или 100мм соответственно.
*Суммарная площадь сечения кабеля не должна превышать 60% сечения проходки (т.е. СЭ-01 равно 40% или более от площади проходки).

Поз.	Обозначение	Наименование	Кол.	Примечание
1	арт. 250050	Двухкомпонентный противопожарный		
		терморасширяющийся состав СЭ-01		
2	арт. 250053	Дозирующее устройство СЭ-01Д		
3	арт. 250012	Маркировочная табличка СЭ-М		с внутренней стороны
4		Фундамент		
5		Влагостойкий двухкомпонентный		с наружной стороны
		полиуретановый герметик MS Polymer		
6		Гильзы		

– допускается монтаж в стенах и перекрытиях следующих базовых материалов: бетон, кирпич, газосиликатный блок, сэндвич панель, огнестойкий гипсокартон с нормируемым пределом огнестойкости.

Изм.	Лист	№ докум.	Подп.	Дата
Разраб.		Савастьянов		
Пров.		Кандрашкин		
Т.контр.		Гришин		
Н.контр.		Барашкина		
Утв.		Кандрашкин		

СЭ-ПП-02.3

Двухкомпонентный противопожарный терморасширяющийся состав СЭ-01

Лит.	Масса	Масштаб
И	–	–
Лист 11.3	Листов	

Двухкомпонентный противопожарный терморасширяющийся состав СЭ-01. Прокладка группы кабелей через фундамент с внешней гидроизоляцией

ООО "Стандарт-электрик"

Копировал Формат А4

Перв. примен. | Справ. № | Подп. и дата | Инв. № дубл. | Взам. инв. № | Подп. и дата | Инв. № подл.

Перв. примен.

Справ. №

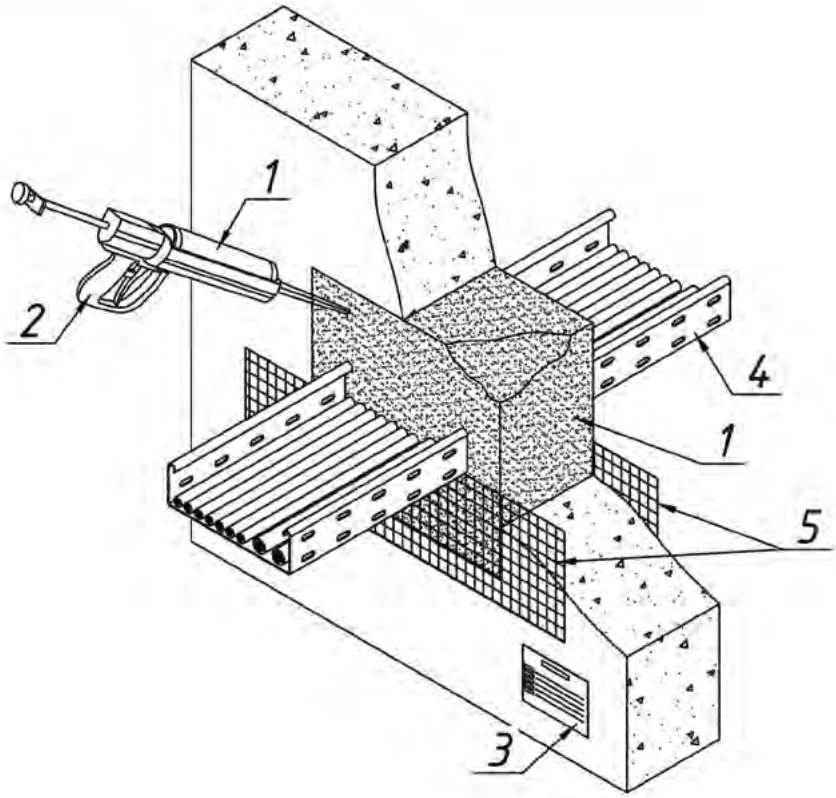

*Суммарная толщина заполнения проходки противопожарным материалом должна составлять не менее 80мм для IET60 или 200мм для IET150 (с любой стороны проходки). Если проходка заполняется с двух сторон, то толщина каждой части должна быть не менее 40 или 100мм соответственно.

Поз.	Обозначение	Наименование	Кол.	Примечание
1	арт. 250050	Двухкомпонентный противопожарный терморасширяющийся состав СЭ-01		
2	арт. 250053	Дозирующее устройство СЭ-01Д		
3	арт. 250012	Маркировочная табличка СЭ-М		
4	Лоток СЭ	Лоток листовой перфорированный		
5		Опалубка (на время монтажа)		

*– допускается монтаж в стенах и перекрытиях следующих базовых материалов: бетон, кирпич, газосиликатный блок, сэндвич панель, огнестойкий гипсокартон с нормируемым пределом огнестойкости.

Подп. и дата

Инв. № дубл.

Взам. инв. №

Подп. и дата

Инв. № подл.

Изм.	Лист	№ докум.	Подп.	Дата
Разраб.		Савастьянов		
Пров.		Кандрашкин		
Т.контр.		Гришин		
Н.контр.		Барашкина		
Утв.		Кандрашкин		

СЭ-ПП-03

Двухкомпонентный противопожарный терморасширяющийся состав СЭ-01

Лит.	Масса	Масштаб
И	-	

Лист 12 Листов

Двухкомпонентный противопожарный терморасширяющийся состав СЭ-01. Прокладка листового лотка через капитальную перегородку

ООО "Стандарт-электрик"

Копировал Формат А4

Перв. примен.

Справ. №

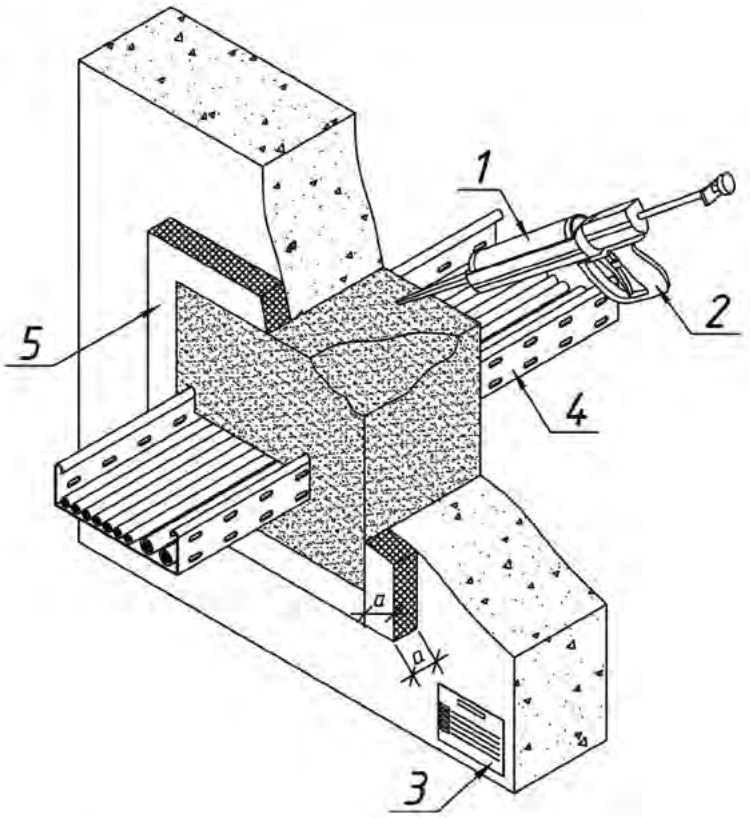

*Суммарная толщина заполнения проходки противопожарным материалом должна составлять не менее 80мм для IET60 или 200мм для IET150 (с любой стороны проходки). Если проходка заполняется с двух сторон, то толщина каждой части должна быть не менее 40 или 100мм соответственно.

Поз.	Обозначение	Наименование	Кол.	Примечание
1	арт. 250050	Двухкомпонентный противопожарный		
		терморасширяющийся состав СЭ-01		
2	арт. 250053	Дозирующее устройство СЭ-01Д		
3	арт. 250012	Маркировочная табличка СЭ-М		
4	Лоток СЭ	Лоток листовой перфорированный		
5		Негорючая (НГ) каменная вата		
		плотностью от 100 кг/м3		
		или НГ гипсокартон		

*- допускается монтаж в стенах и перекрытиях следующих базовых материалов: бетон, кирпич, газосиликатный блок, сэндвич панель, огнестойкий гипсокартон с нормируемым пределом огнестойкости.
*- в случае необходимости допускается наращивание толщины стены или перекрытия до требуемых размеров при помощи НГ каменной ваты или НГ гипсокартона (размер "а").

Подп. и дата

Инв. № дубл.

Взам. инв. №

Подп. и дата

Инв. № подл.

Изм.	Лист	№ докум.	Подп.	Дата
Разраб.		Савастьянов		
Пров.		Кандрашкин		
Т.контр.		Гришин		
Н.контр.		Барашкина		
Утв.		Кандрашкин		

СЭ-ПП-03.1

Двухкомпонентный противопожарный терморасширяющийся состав СЭ-01

Лит.	Масса	Масштаб
И	-	-

Лист 12.1 Листов

Двухкомпонентный противопожарный терморасширяющийся состав СЭ-01. Прокладка листового лотка через капитальную перегородку

ООО "Стандарт-электрик"

Копировал Формат А4

Перв. примен.

Справ. №

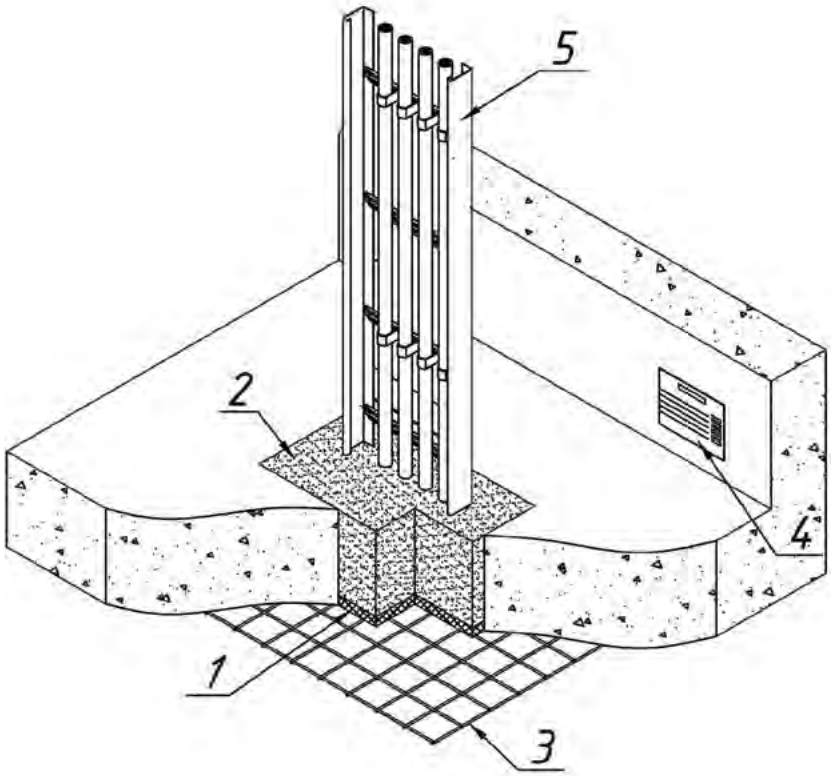

*Суммарная толщина заполнения проходки противопожарным материалом должна составлять не менее 80мм для IET60 или 200мм для IET150 (с любой стороны проходки). Если проходка заполняется с двух сторон, то толщина каждой части должна быть не менее 40 или 100мм соответственно.

Поз.	Обозначение	Наименование	Кол.	Примечание
1		Негорючая (НГ) каменная вата		t=10мм
		плотностью от 100 кг/м3		
2	арт. 250050	Двухкомпонентный противопожарный		t=200мм
		терморасширяющийся состав СЭ-01		
3		Стальная проволочная решетка		
4	арт. 250012	Маркировочная табличка СЭ-М		
5		Лоток лестничный		

*- допускается монтаж в стенах и перекрытиях следующих базовых материалов: бетон, кирпич, газосиликатный блок, сэндвич панель, огнестойкий гипсокартон с нормируемым пределом огнестойкости.

Подп. и дата

Инв. № дубл.

Взам. инв. №

Подп. и дата

Инв. № подл.

Изм.	Лист	№ докум.	Подп.	Дата
Разраб.		Савастьянов		
Пров.		Кандрашкин		
Т.контр.		Гришин		
Н.контр.		Барашкина		
Утв.		Кандрашкин		

СЭ-ПП-03.3

Двухкомпонентный противопожарный терморасширяющийся состав СЭ-01

Лит.	Масса	Масштаб
И	-	

Лист 12.3 Листов

Двухкомпонентный противопожарный терморасширяющийся состав СЭ-01. Прокладка лестничного лотка с кабелем через перекрытие

ООО "Стандарт-электрик"

Копировал Формат А4

Перв. примен.

Справ. №

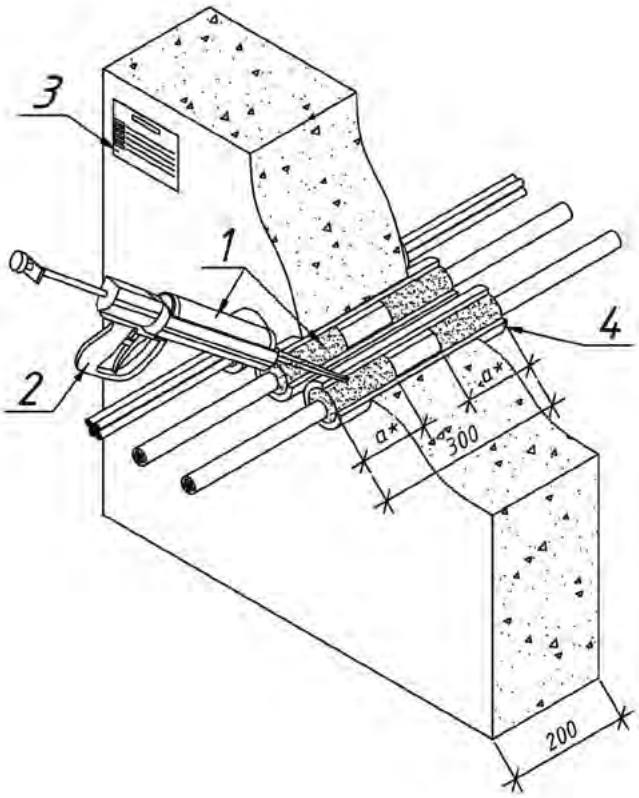

Подп. и дата

*Суммарная толщина заполнения проходки противопожарным материалом должна составлять не менее 80мм для IET60 или 200мм для IET150 (с любой стороны проходки). Если проходка заполняется с двух сторон, то толщина каждой части должна быть не менее 40 или 100мм соответственно.
*Суммарная площадь сечения кабеля не должна превышать 60% сечения проходки (т.е. СЭ-01 равно 40% или более от площади проходки).

Инв. № дубл.

Поз.	Обозначение	Наименование	Кол.	Примечание
1	арт. 250050	Двухкомпонентный противопожарный терморасширяющийся состав СЭ-01		
2	арт. 250053	Дозирующее устройство СЭ-01Д		
3	арт. 250012	Маркировочная табличка СЭ-М		
4		Гильзы металлические		

Взам. инв. №

*- допускается монтаж в стенах и перекрытиях следующих базовых материалов: бетон, кирпич, газосиликатный блок, сэндвич панель, огнестойкий гипсокартон с нормируемым пределом огнестойкости.

Подп. и дата

Изм.	Лист	№ докум.	Подп.	Дата
Разраб.		Савастьянов		
Пров.		Кандрашкин		
Т.контр.		Гришин		
Н.контр.		Барашкина		
Утв.		Кандрашкин		

СЭ-ПП-03.4

Двухкомпонентный противопожарный терморасширяющийся состав СЭ-01

Лит.	Масса	Масштаб
И	-	

Лист 12.4 Листов

Двухкомпонентный противопожарный терморасширяющийся состав СЭ-01. Прокладка группы кабелей в гильзах через капитальную перегородку

ООО "Стандарт-электрик"

Инв. № подл.

Копировал Формат А4

Перв. примен.

Справ. №

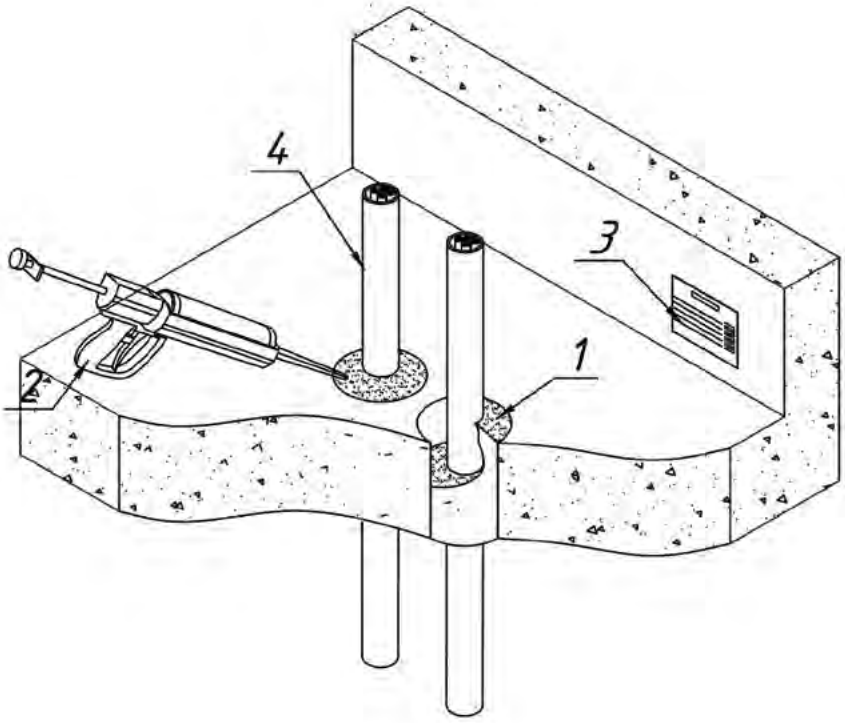

*Суммарная толщина заполнения проходки противопожарным материалом должна составлять не менее 80мм для IET60 или 200мм для IET150 (с любой стороны проходки). Если проходка заполняется с двух сторон, то толщина каждой части должна быть не менее 40 или 100мм соответственно.

*Суммарная площадь сечения кабеля не должна превышать 60% сечения проходки (т.е. СЭ-01 равно 40% или более от площади проходки).

Поз.	Обозначение	Наименование	Кол.	Примечание
1	арт. 250050	Двухкомпонентный противопожарный		
		терморасширяющийся состав СЭ-01		
2	арт. 250053	Дозирующее устройство СЭ-01Д		
3	арт. 250012	Маркировочная табличка СЭ-М		
4		ПВХ труба гладкая		

*- допускается монтаж в стенах и перекрытиях следующих базовых материалов: бетон, кирпич, газосиликатный блок, сэндвич панель, огнестойкий гипсокартон с нормируемым пределом огнестойкости.

Подп. и дата

Инв. № дубл.

Взам. инв. №

Подп. и дата

Инв. № подл.

Изм.	Лист	№ докум.	Подп.	Дата
Разраб.		Савастьянов		
Пров.		Кандрашкин		
Т.контр.		Гришин		
Н.контр.		Барашкина		
Утв.		Кандрашкин		

СЭ-ПП-03.5

Двухкомпонентный противопожарный терморасширяющийся состав СЭ-01

Лит.	Масса	Масштаб
И	-	

Лист 12.5 Листов

Двухкомпонентный противопожарный терморасширяющийся состав СЭ-01. Прокладка группы кабелей в ПВХ трубах через перекрытие

ООО "Стандарт-электрик"

Копировал Формат А4

Перв. примен.	
Справ. №	
Подп. и дата	
Инв. № дубл.	
Взам. инв. №	
Подп. и дата	
Инв. № подл.	

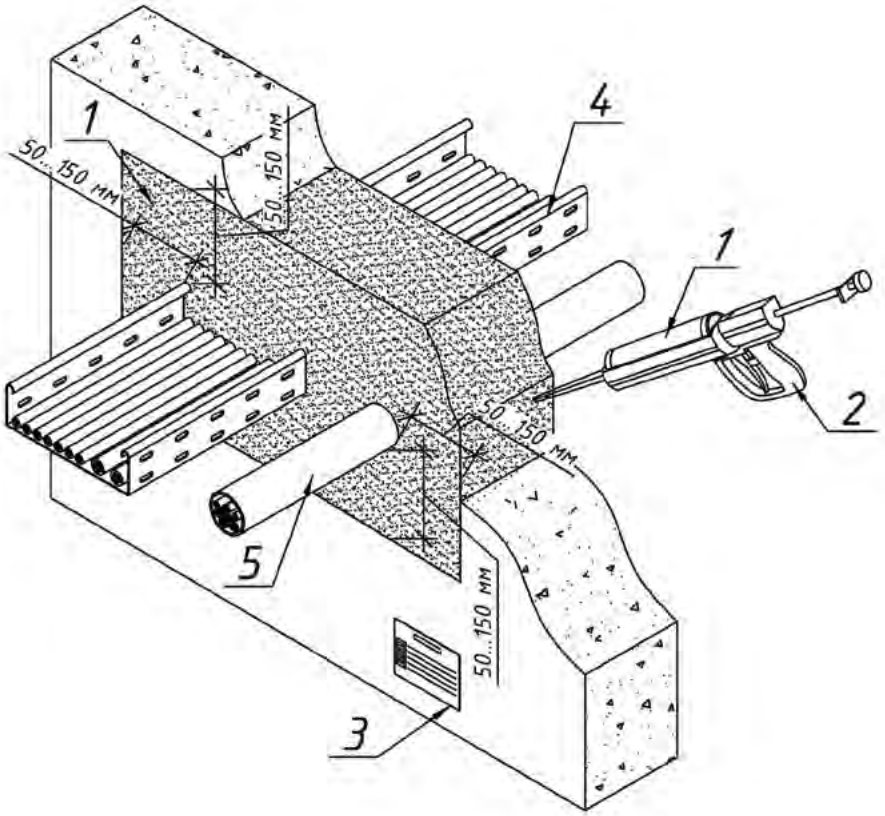

Поз.	Обозначение	Наименование	Кол.	Примечание
1	арт. 250050	Двухкомпонентный противопожарный		
		терморасширяющийся состав СЭ-01		
2	арт. 250053	Дозирующее устройство СЭ-01Д		
3	арт. 250012	Маркировочная табличка СЭ-М		
4	Лоток СЭ	Лоток листовой перфорированный		
5		Труба металлическая для		
		прокладки ОКЛ		

*Суммарная толщина заполнения проходки противопожарным материалом должна составлять не менее 80мм для IET60 или 200мм для IET150 (с любой стороны проходки). Если проходка заполняется с двух сторон, то толщина каждой части должна быть не менее 40 или 100мм соответственно.

*- допускается монтаж в стенах и перекрытиях.

*- допускается монтаж в следующих базовых материалах: бетон, кирпич, газосиликатный блок, сэндвич панель, огнестойкий гипсокартон с нормируемым пределом огнестойкости.

*- при наружном применения необходимо нанести противопожарное покрытие СЭ-670 на всю проходку (для защиты от осадков) с наружной стороны проходки с напуском не менее 40мм на ограждающую конструкцию и инженерные сети. Толщина наносимого слоя 1,2 мм (сухого слоя не менее 0,7 мм).

- Все зазоры, образующиеся в процессе монтажа, необходимо заполнить двухкомпонентным противопожарным терморасширяющимся составом СЭ-01

- Рекомендуемые габариты проема для прохода коммуникаций подлежащие заполнению двухкомпонентным противопожарным терморасширяющимся составом СЭ-01 принимать не менее 50мм с каждой стороны от внешних граней прокладываемых коммуникаций. При габаритах проёма белее 150мм с каждой стороны от внешних граней прокладываемых коммуникаций допустимо заполнение оставшегося габарита материалом ограждающей конструкции.

Изм.	Лист	№ докум.	Подп.	Дата
Разраб.		Савастьянов		
Пров.		Кандрашкин		
Т.контр.		Гришин		
Н.контр.		Барашкина		
Утв.		Кандрашкин		

СЭ-ПП-03.6

Двухкомпонентный противопожарный терморасширяющийся состав СЭ-01

Лит.	Масса	Масштаб
И	-	

Лист 12.6 Листов

Двухкомпонентный противопожарный терморасширяющийся состав СЭ-01
Прокладка кабельного лотка и металлической трубы для прокладки ОКЛ через капитальную перегородку

ООО "Стандарт-электрик"

Копировал Формат А3

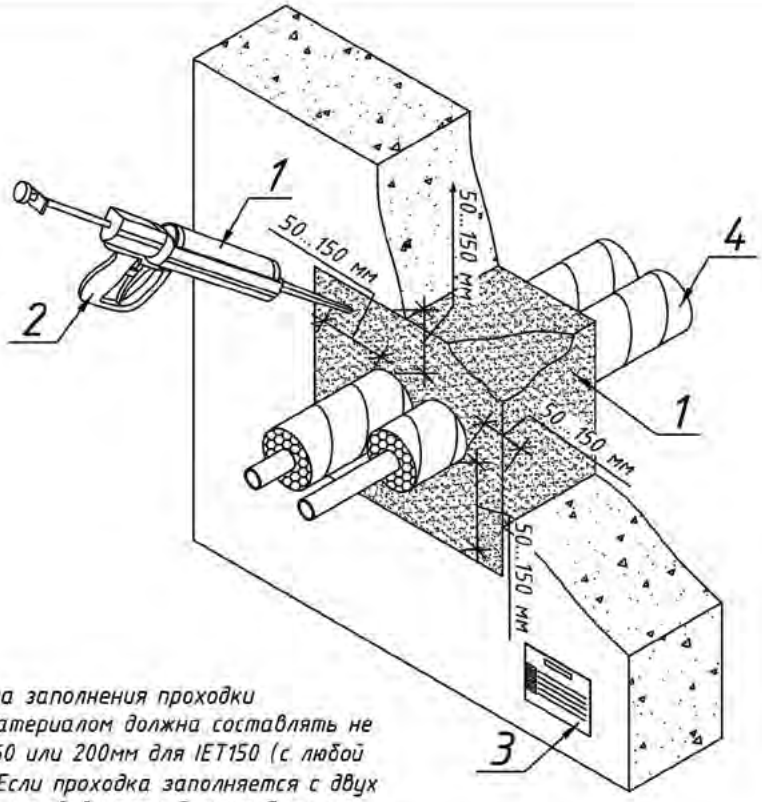

*Суммарная толщина заполнения проходки противопожарным материалом должна составлять не менее 80мм для IET60 или 200мм для IET150 (с любой стороны проходки). Если проходка заполняется с двух сторон, то толщина каждой части должна быть не менее 40 или 100мм соответственно.

*- допускается монтаж в стенах и перекрытиях.
*- допускается монтаж в следующих базовых материалах: бетон, кирпич, газосиликатный блок, сэндвич панель, огнестойкий гипсокартон с нормируемым пределом огнестойкости.
*- при наружном применения необходимо нанести противопожарное покрытие СЭ-670 на всю проходку (для защиты от осадков) с наружной стороны проходки с напуском не менее 40мм на ограждающую конструкцию и инженерные сети. Толщина наносимого слоя 1,2 мм (сухого слоя не менее 0,7 мм).
- Все зазоры, образующиеся в процессе монтажа, необходимо заполнить двухкомпонентным противопожарным терморасширяющимся составом СЭ-01.
- Рекомендуемые габариты проема для прохода коммуникаций подлежащие заполнению двухкомпонентным противопожарным терморасширяющимся составом СЭ-01 принимать не менее 50мм с каждой стороны от внешних граней прокладываемых коммуникаций. При габаритах проёма белее 150мм с каждой стороны от внешних граней прокладываемых коммуникаций допустимо заполнение оставшегося габарита материалом ограждающей конструкции.

Поз.	Обозначение	Наименование	Кол.	Примечание
1	арт. 250050	Двухкомпонентный противопожарный терморасширяющийся состав СЭ-01		
2	арт. 250053	Дозирующее устройство СЭ-01Д		
3	арт. 250012	Маркировочная табличка СЭ-М		
4		Труба металлическая в изоляции		

СЭ-ПП-03.7

Изм.	Лист	№ докум.	Подп.	Дата
Разраб.		Савастьянов		
Пров.		Кандрашкин		
Т.контр.		Гришин		
Н.контр.		Барашкина		
Утв.		Кандрашкин		

Двухкомпонентный противопожарный терморасширяющийся состав СЭ-01

Лит.	Масса	Масштаб
И	-	
Лист 12.7	Листов	

Двухкомпонентный противопожарный терморасширяющийся состав СЭ-01. Прокладка трубы в изоляции через капитальную перегородку

ООО "Стандарт-электрик"

Перв. примен. | Справ. № | Подп. и дата | Инв. № дубл. | Взам. инв. № | Подп. и дата | Инв. № подл.

Копировал | Формат А4

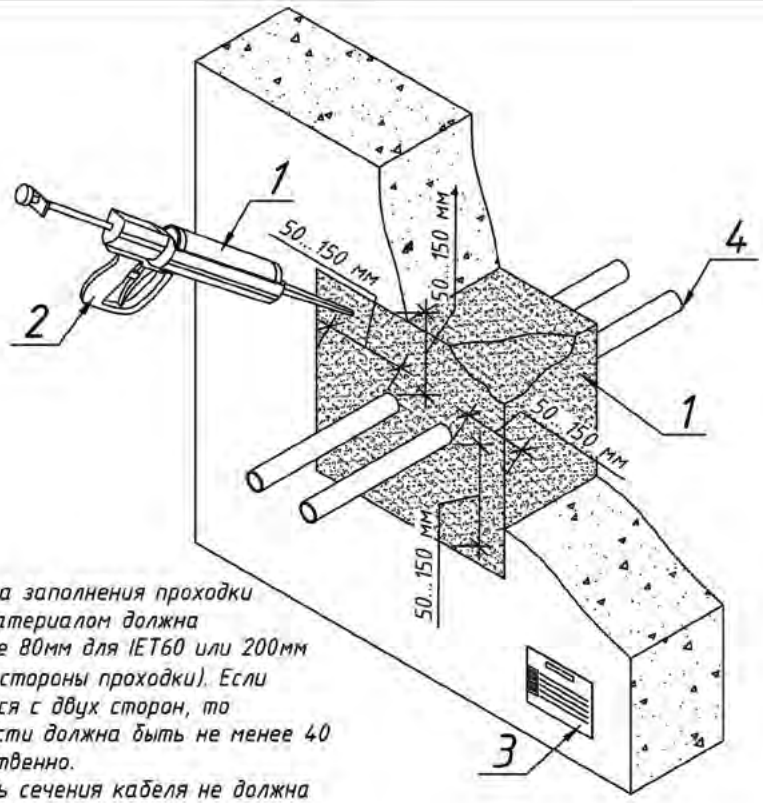

*Суммарная толщина заполнения проходки противопожарным материалом должна составлять не менее 80мм для IET60 или 200мм для IET150 (с любой стороны проходки). Если проходка заполняется с двух сторон, то толщина каждой части должна быть не менее 40 или 100мм соответственно.

*Суммарная площадь сечения кабеля не должна превышать 60% сечения проходки (т.е. СЭ-01 равно 40% или более от площади проходки).

*- допускается монтаж в стенах и перекрытиях.

*- допускается монтаж в следующих базовых материалах: бетон, кирпич, газосиликатный блок, сэндвич панель, огнестойкий гипсокартон с нормируемым пределом огнестойкости.

*- при наружном применения необходимо нанести противопожарное покрытие СЭ-670 на всю проходку (для защиты от осадков) с наружной стороны проходки с напуском не менее 40мм на ограждающую конструкцию и инженерные сети. Толщина наносимого слоя 1,2 мм (сухого слоя не менее 0,7 мм).

- Все зазоры, образующиеся в процессе монтажа, необходимо заполнить двухкомпонентным противопожарным терморасширяющимся составом СЭ-01.

- Рекомендуемые габариты проема для прохода коммуникаций подлежащие заполнению двухкомпонентным противопожарным терморасширяющимся составом СЭ-01 принимать не менее 50мм с каждой стороны от внешних граней прокладываемых коммуникаций. При габаритах проёма белее 150мм с каждой стороны от внешних граней прокладываемых коммуникаций допустимо заполнение оставшегося габарита материалом ограждающей конструкции.

Поз.	Обозначение	Наименование	Кол.	Примечание
1	арт. 250050	Двухкомпонентный противопожарный терморасширяющийся состав СЭ-01		
2	арт. 250053	Дозирующее устройство СЭ-01Д		
3	арт. 250012	Маркировочная табличка СЭ-М		
4		Труба металлическая		

Перв. примен. | Справ. № | Подп. и дата | Инв. № дубл. | Взам. инв. № | Подп. и дата | Инв. № подл.

Изм.	Лист	№ докум.	Подп.	Дата
Разраб.		Савастьянов		
Пров.		Кандрашкин		
Т.контр.		Гришин		
Н.контр.		Барашкина		
Утв.		Кандрашкин		

СЭ-ПП-03.8

Двухкомпонентный противопожарный терморасширяющийся состав СЭ-01

Лит.	Масса	Масштаб
И	-	

Лист 12.8 Листов

Двухкомпонентный противопожарный терморасширяющийся состав СЭ-01. Прокладка металлической трубы через капитальную перегородку

ООО "Стандарт-электрик"

Копировал Формат А4

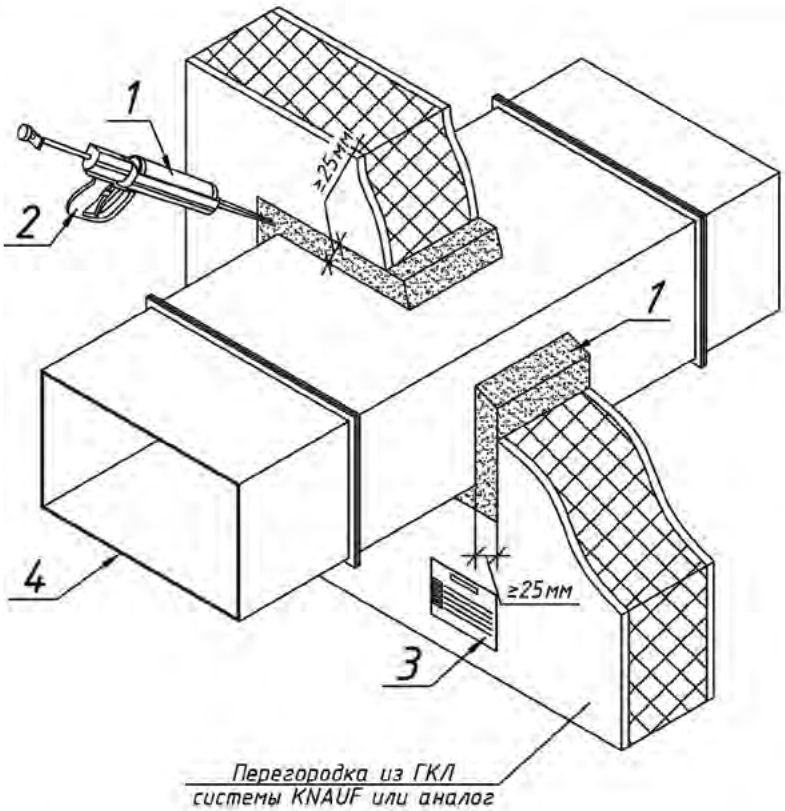

*Суммарная толщина заполнения проходки противопожарным материалом должна составлять не менее 80мм для IET60 или 200мм для IET150 (с любой стороны проходки). Если проходка заполняется с двух сторон, то толщина каждой части должна быть не менее 40 или 100мм соответственно.

*-конструкция перегородок из ГКЛ выбирается исходя из требований по пределу огнестойкости конструкций здания.
*- в случае необходимости допускается наращивание толщины стены до требуемых размеров при помощи НГ гипсокартона

Поз.	Обозначение	Наименование	Кол.	Примечание
1	арт. 250050	Двухкомпонентный противопожарный терморасширяющийся состав СЭ-01		
2	арт. 250053	Дозирующее устройство СЭ-01Д		
3	арт. 250012	Маркировочная табличка СЭ-М		
4		Воздуховод вентиляционный		

Изм.	Лист	№ докум.	Подп.	Дата
Разраб.		Савастьянов		
Пров.		Кандрашкин		
Т.контр.		Гришин		
Н.контр.		Барашкина		
Утв.		Кандрашкин		

СЭ-ПП-03.9

Двухкомпонентный противопожарный терморасширяющийся состав СЭ-01

Лит.	Масса	Масштаб
И	-	

Лист 12.9 Листов

Двухкомпонентный противопожарный терморасширяющийся состав СЭ-01. Прокладка вентиляционного воздуховода через перегородку из ГВЛ системы KNAUF или аналог

ООО "Стандарт-электрик"

Копировал Формат А4

Перв. примен. | Справ. № | Подп. и дата | Инв. № дубл. | Взам. инв. № | Подп. и дата | Инв. № подл.

Перв. примен.

Справ. №

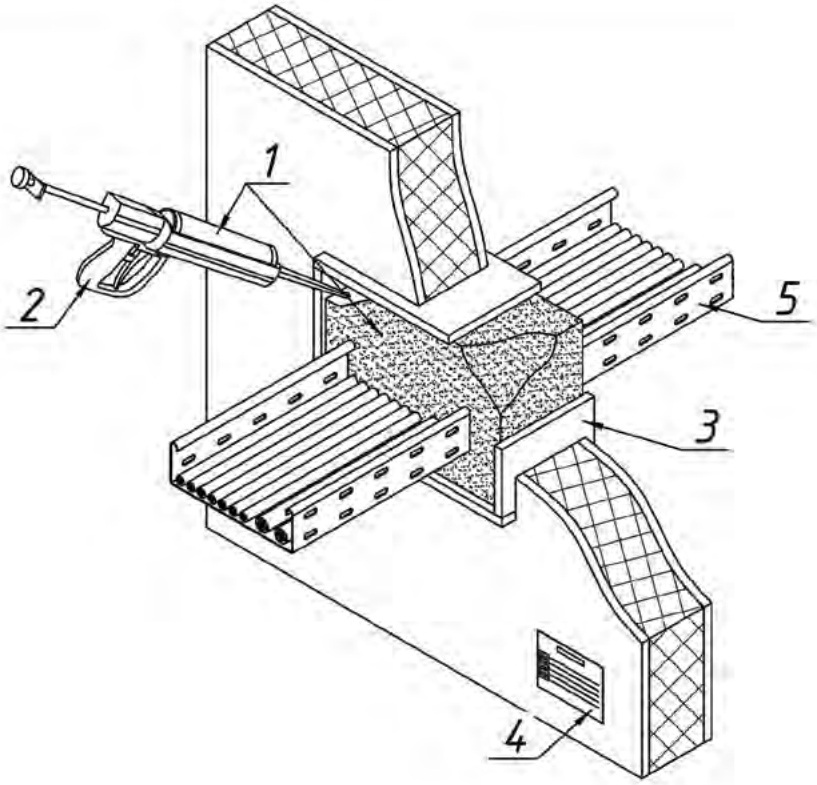

Подп. и дата

*Суммарная толщина заполнения проходки противопожарным материалом должна составлять не менее 80мм для IET60 или 200мм для IET150 (с любой стороны проходки). Если проходка заполняется с двух сторон, то толщина каждой части должна быть не менее 40 или 100мм соответственно.

Инв. № дубл.

Поз.	Обозначение	Наименование	Кол.	Примечание
1	арт. 250050	Двухкомпонентный противопожарный терморасширяющийся состав СЭ-01		
2	арт. 250053	Дозирующее устройство СЭ-01Д		
3		Панель огнестойкого гипсокартона		
4	арт. 250012	Маркировочная табличка СЭ-М		
5	Лоток СЭ	Лоток листовой перфорированный		

Взам. инв. №

*- допускается монтаж в стенах и перекрытиях следующих базовых материалов: бетон, кирпич, газосиликатный блок, сэндвич панель, огнестойкий гипсокартон с нормируемым пределом огнестойкости.

Подп. и дата

СЭ-ПП-04

Изм.	Лист	№ докум.	Подп.	Дата
Разраб.		Савастьянов		
Пров.		Кандрашкин		
Т.контр.		Гришин		
Н.контр.		Барашкина		
Утв.		Кандрашкин		

Двухкомпонентный противопожарный терморасширяющийся состав СЭ-01

Лит.	Масса	Масштаб
И	-	

Лист 13 Листов

Двухкомпонентный противопожарный терморасширяющийся состав СЭ-01. Прокладка листового лотка через легкую перегородку

ООО "Стандарт-электрик"

Инв. № подл.

Копировал Формат А4

Перв. примен.

Справ. №

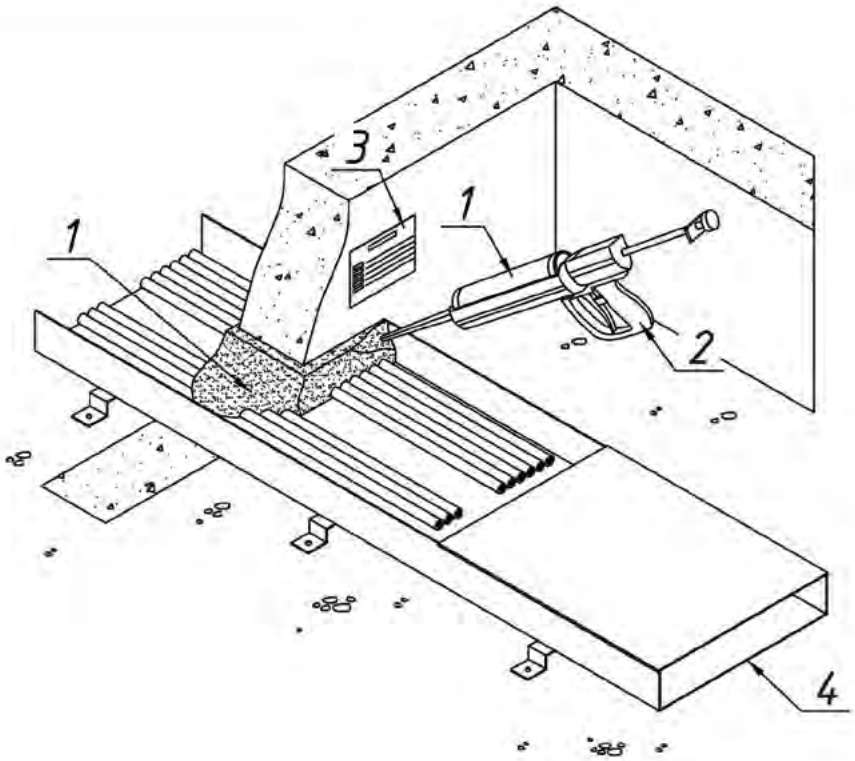

*Суммарная толщина заполнения проходки противопожарным материалом должна составлять не менее 80мм для IET60 или 200мм для IET150 (с любой стороны проходки). Если проходка заполняется с двух сторон, то толщина каждой части должна быть не менее 40 или 100мм соответственно.

*Суммарная площадь сечения кабеля не должна превышать 60% сечения проходки (т.е. СЭ-01 равно 40% или более от площади проходки)

Поз.	Обозначение	Наименование	Кол.	Примечание
1	арт. 250050	Двухкомпонентный противопожарный терморасширяющийся состав СЭ-01		
2	арт. 250053	Дозирующее устройство СЭ-01Д		
3	арт. 250012	Маркировочная табличка СЭ-М		
4	Лоток СЭ	Лоток листовой в стяжку		

*- допускается монтаж в стенах и перекрытиях следующих базовых материалов: бетон, кирпич, газосиликатный блок, сэндвич панель, огнестойкий гипсокартон с нормируемым пределом огнестойкости.

Подп. и дата

Инв. № дубл.

Взам. инв. №

Подп. и дата

Инв. № подл.

Изм.	Лист	№ докум.	Подп.	Дата
Разраб.		Савастьянов		
Пров.		Кандрашкин		
Т.контр.		Гришин		
Н.контр.		Барашкина		
Утв.		Кандрашкин		

СЭ-ПП-05

Двухкомпонентный противопожарный терморасширяющийся состав СЭ-01

Лит.	Масса	Масштаб
И	-	

Лист 14 Листов

Двухкомпонентный противопожарный терморасширяющийся состав СЭ-01. Прокладка листового лотка через капитальную перегородку

ООО "Стандарт-электрик"

Копировал Формат А4

Перв. примен.

Справ. №

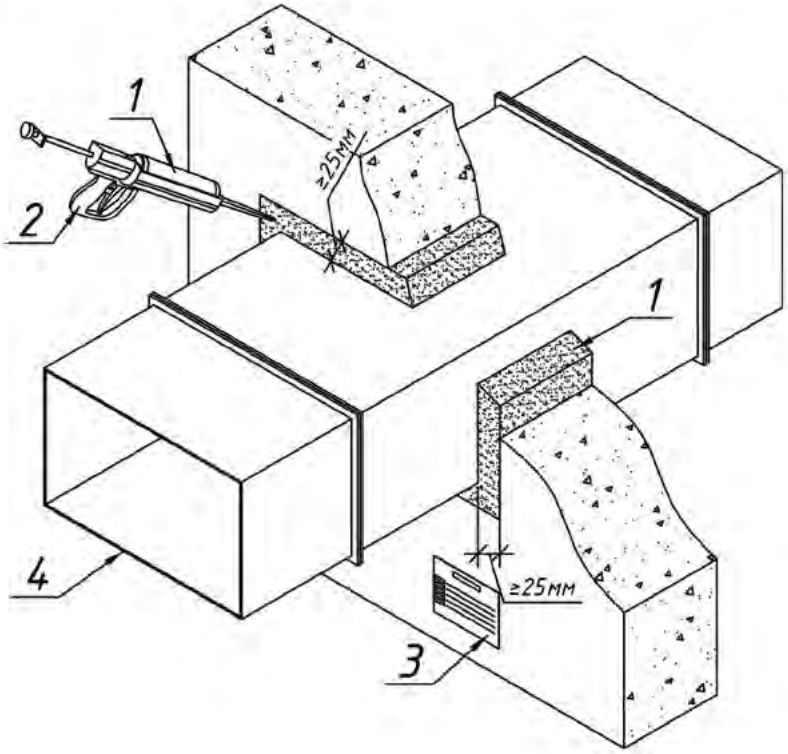

*Суммарная толщина заполнения проходки противопожарным материалом должна составлять не менее 80мм для IET60 или 200мм для IET150 (с любой стороны проходки). Если проходка заполняется с двух сторон, то толщина каждой части должна быть не менее 40 или 100мм соответственно.

*- допускается монтаж в стенах и перекрытиях следующих базовых материалов: бетон, кирпич, газосиликатный блок, сэндвич панель, огнестойкий гипсокартон с нормируемым пределом огнестойкости.

Поз.	Обозначение	Наименование	Кол.	Примечание
1	арт. 250050	Двухкомпонентный противопожарный терморасширяющийся состав СЭ-01		
2	арт. 250053	Дозирующее устройство СЭ-01Д		
3	арт. 250012	Маркировочная табличка СЭ-М		
4		Воздуховод вентиляционный		

Подп. и дата

Инв. № дубл.

Взам. инв. №

Подп. и дата

Инв. № подл.

Изм.	Лист	№ докум.	Подп.	Дата
Разраб.		Савастьянов		
Пров.		Кандрашкин		
Т.контр.		Гришин		
Н.контр.		Барашкина		
Утв.		Кандрашкин		

СЭ-ПП-06

Двухкомпонентный противопожарный терморасширяющийся состав СЭ-01

Лит.	Масса	Масштаб
И	-	

Лист 15 Листов

Двухкомпонентный противопожарный терморасширяющийся состав СЭ-01. Прокладка вентиляционного воздуховода через капитальную перегородку

ООО "Стандарт-электрик"

Копировал Формат А4

Противопожарный терморасширяющийся состав СЭ-01Б

Универсальное решение для предотвращения распространения огня по инженерным коммуникациям.

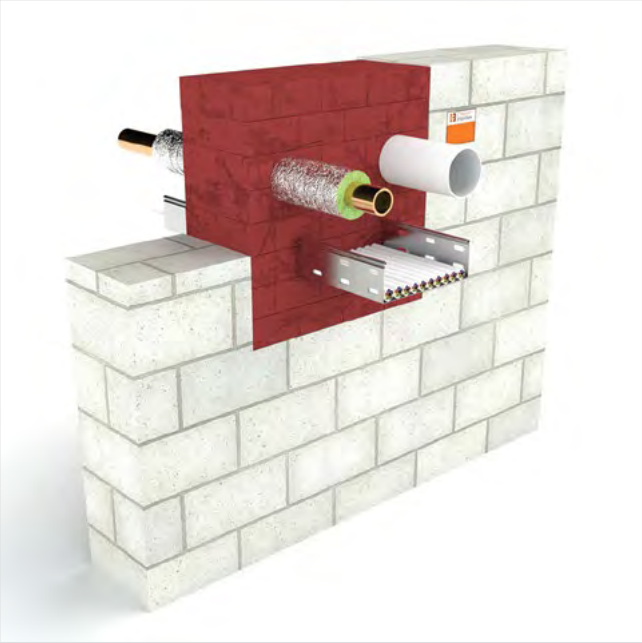

Области применения и преимущества

- Противопожарная заделка кабельных проходок
- Противопожарная заделка вентиляционных проходок
- Противопожарная заделка смешанных проходок
- Оптимально для отверстий средних и больших размеров
- Не требует специализированных знаний
- Визуальный контроль качества монтажа

ТЕХНИЧЕСКИЕ ХАРАКТЕРИСТИКИ

Цвет	Красный
Размер	200x145x80
Плотность	75 кг/см^3
Предел огнестойкости: для кабельных проходок	180 минут
Температура применения	от +5°С до +40°С
Температура эксплуатации	от −60°С до +80°С
Химическая основа	Полиуретан, графит
Рекомендуемый срок службы	30 лет
Соответствие стандартам	ГОСТ 53310-2009, ТР ЕАЭС 043/2017
Производитель	ООО «Стандарт-электрик»
Страна происхождения	Россия

НАИМЕНОВАНИЕ	ШТ	АРТИКУЛ
СЭ-01Б Противопожарный терморасширяющийся состав	1	250063

Инструкция по применению

Монтаж:

1. Тщательно очистите поверхность от пыли при помощи щетки или сжатого воздуха. Дополнительное обезжиривание кабелей и контактных поверхностей не требуется.
2. Удалите транспортировочную пленку.
3. Глубина заполнения проходки определяется в зависимости от требуемого предела огнестойкости, 200 мм для предела огнестойкости 150 минут, 80 мм для предела огнестойкости 90 минут. Заполнение свободного пространства проёма осуществить при помощи терморасширяющегося состава СЭ-01 и/или СЭ-01Б. В случае больших зазоров вокруг кабеля рекомендуется использовать блоки СЭ-01Б для заполнения основного объёма, блоки можно подрезать по месту (отрезанные части допускаются к применению). Для заполнения малых зазоров сложной геометрии и труднодоступных мест необходимо использовать состав СЭ-01. Расстояние между кабелем и базовым материалом не менее 50 мм. В случае необходимости в больших отверстиях для уменьшения зазора, допускается применение НГ каменной ваты плотностью не менее 100 кг/м^3 на всю глубину 80/200 мм, с двух сторон покрытую СЭ-670, толщина сухого слоя не менее 0,7 мм. Для наружного применения необходимо полностью покрыть внешнюю сторону проходки противопожарным покрытием СЭ-670, включая инженерные сети на 190 мм от края заделки. Толщина сухого слоя 0.7 мм.
4. Все пустоты между боками заполните терморасширяющейся мастикой СЭ-611 или противопожарным терморасширяющимся составом СЭ-01.
5. В случае необходимости СЭ-01Б подрезаются ножом.
6. Контроль качества монтажа осуществляется визуально.

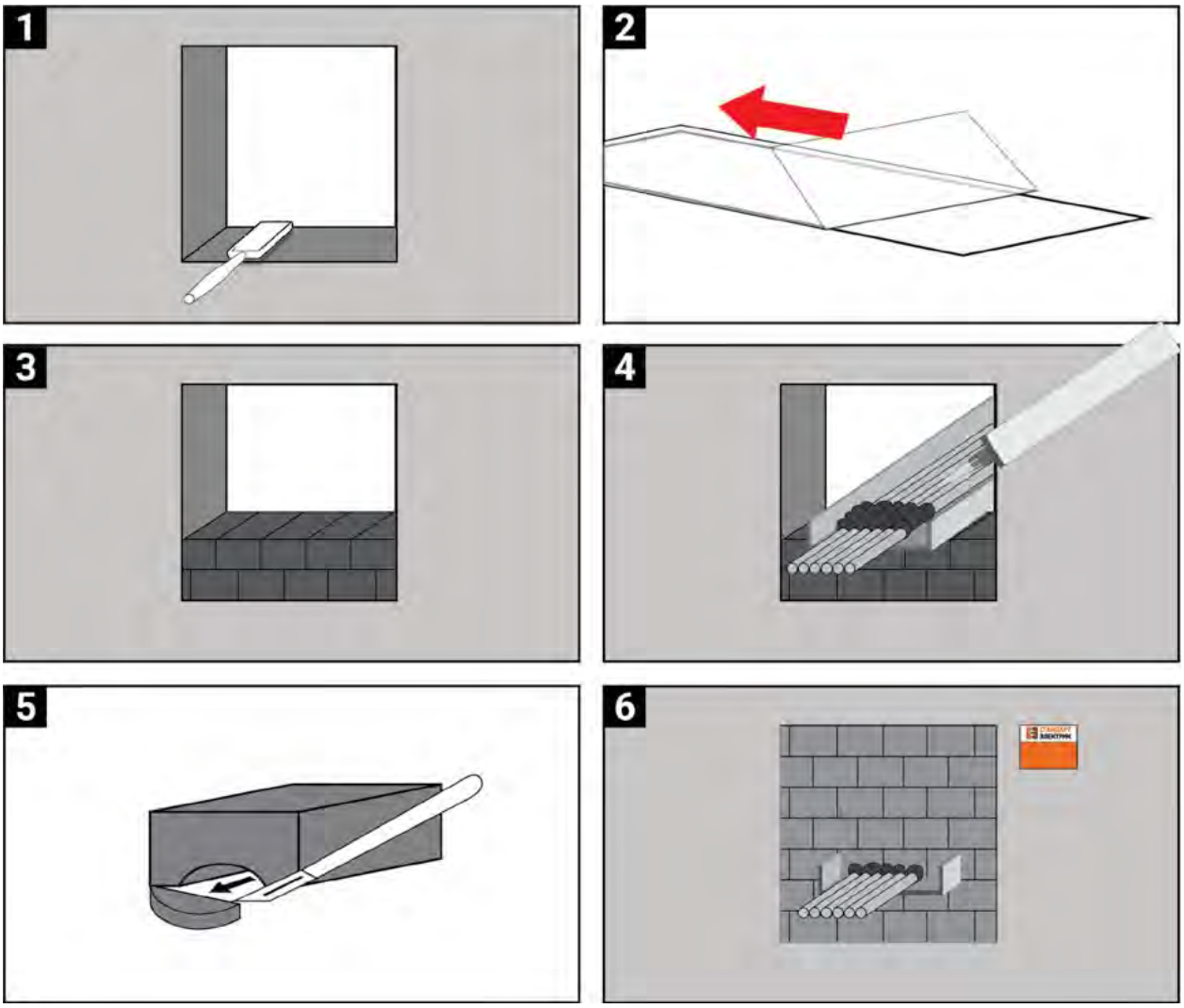

Перв. примен.

Справ. №

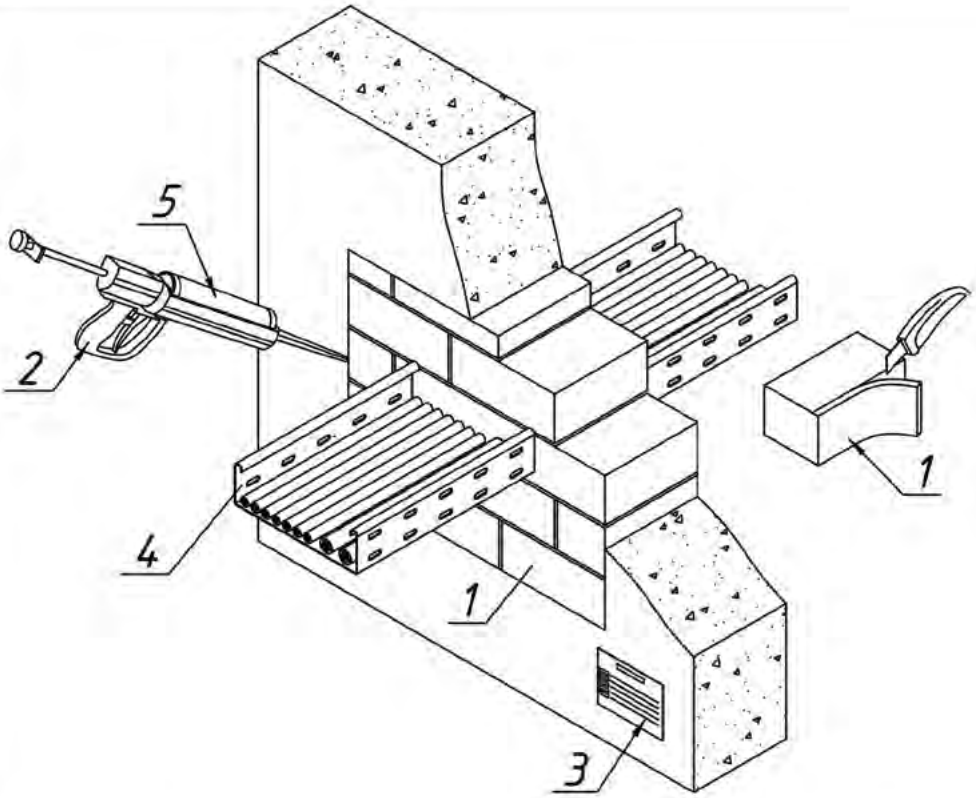

*Суммарная толщина заполнения проходки противопожарным материалом должна составлять не менее 80мм для IET60 или 200мм для IET150 (с любой стороны проходки). Если проходка заполняется с двух сторон, то толщина каждой части должна быть не менее 40 или 100мм соответственно.

*- допускается монтаж в стенах и перекрытиях следующих базовых материалов: бетон, кирпич, газосиликатный блок, сэндвич панель, огнестойкий гипсокартон с нормируемым пределом огнестойкости.
*-для наружного применения необходимо нанести противопожарное покрытие СЭ-670 на блок с наружной стороны проходки. Толщина наносимого слоя 1,2 мм (сухого слоя не менее 0,7 мм).
*Все зазоры, образующиеся в процессе монтажа, заполнить двухкомпонентным противопожарным терморасширяющимся составом СЭ-01

Подп. и дата

Инв. № дубл.

Поз.	Обозначение	Наименование	Кол.	Примечание
1	арт. 250063	Противопожарный терморасширяющийся состав в форме блока 200x145x80 мм		
2	арт. 250053	Дозирующее устройство СЭ-01Д		
3	арт. 250012	Маркировочная табличка СЭ-М		
4	Лоток СЭ	Лоток листовой перфорированный		
5	арт. 250050	Двухкомпонентный противопожарный терморасширяющийся состав СЭ-01		

Взам. инв. №

Подп. и дата

Инв. № подл.

Изм.	Лист	№ докум.	Подп.	Дата
Разраб.		Савастьянов		
Пров.		Кандрашкин		
Т.контр.		Гришин		
Н.контр.		Барашкина		
Утв.		Кандрашкин		

СЭ-ПП-21

Двухкомпонентный противопожарный терморасширяющийся состав СЭ-01 Б

Лит.	Масса	Масштаб
И	-	

Лист 33 Листов

Двухкомпонентный противопожарный терморасширяющийся состав СЭ-01 Б
Прокладка листового лотка через капитальную перегородку

ООО "Стандарт-электрик"

Копировал Формат А4

Перв. примен.

Справ. №

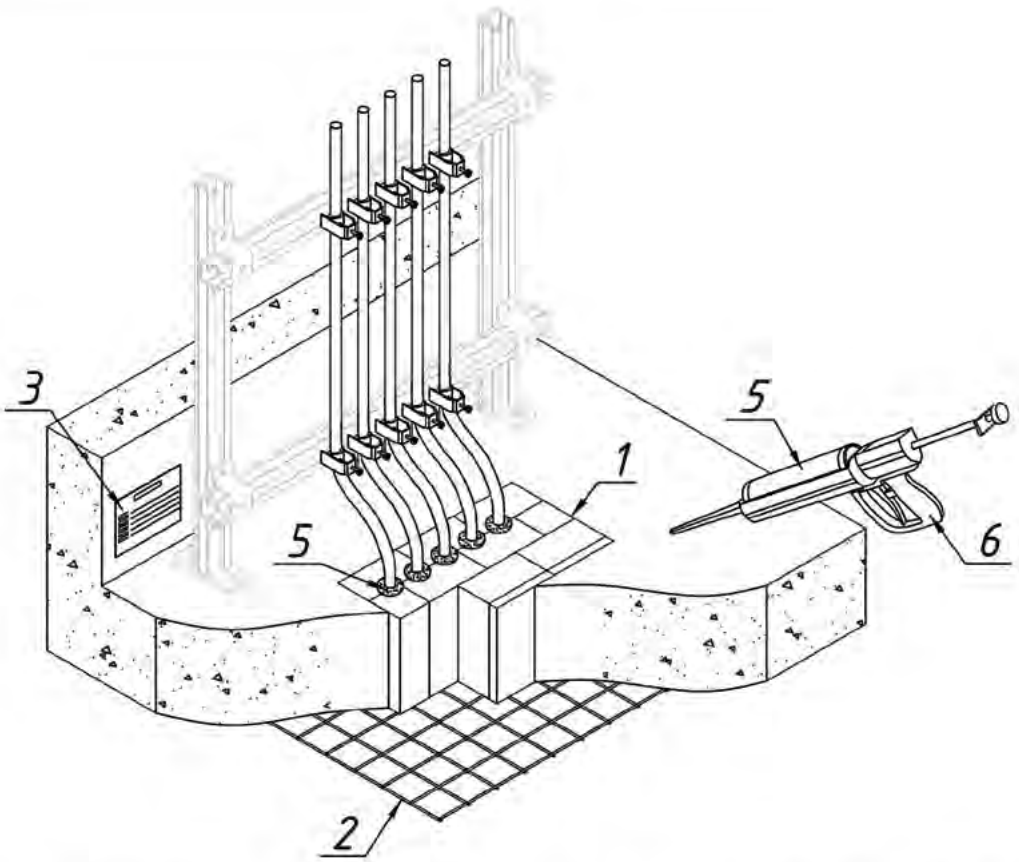

*Суммарная толщина заполнения проходки противопожарным материалом должна составлять не менее 80мм для IET60 или 200мм для IET150 (с любой стороны проходки). Если проходка заполняется с двух сторон, то толщина каждой части должна быть не менее 40 или 100мм соответственно.

*- допускается монтаж в стенах и перекрытиях следующих базовых материалов: бетон, кирпич, газосиликатный блок, сэндвич панель, огнестойкий гипсокартон с нормируемым пределом огнестойкости.
*Все зазоры, образующиеся в процессе монтажа, заполнить двухкомпонентным противопожарным терморасширяющимся составом СЭ-01.

Подп. и дата

Инв. № дубл.

Взам. инв. №

Подп. и дата

Поз.	Обозначение	Наименование	Кол.	Примечание
1	арт. 250063	Противопожарный терморасширяющийся состав в форме блока 200x145x80 мм		
2		Стальная проволочная решетка		
3	арт. 250012	Маркировочная табличка СЭ-М		
4		Поток кабелей		
5	арт. 250050	Двухкомпонентный противопожарный терморасширяющийся состав СЭ-01		
6	арт. 250053	Дозирующее устройство СЭ-01Д		

СЭ-ПП-21.3

Изм.	Лист	№ докум.	Подп.	Дата
Разраб.		Савастьянов		
Пров.		Кандрашкин		
Т.контр.		Гришин		
Н.контр.		Барашкина		
Утв.		Кандрашкин		

Двухкомпонентный противопожарный терморасширяющийся состав СЭ-01 Б

Лит.	Масса	Масштаб
И	-	
Лист 33.3	Листов	

Двухкомпонентный противопожарный терморасширяющийся состав СЭ-01 Б
Прокладка потока кабелей через перекрытие

ООО "Стандарт-электрик"

Инв. № подл.

Копировал

Формат А4

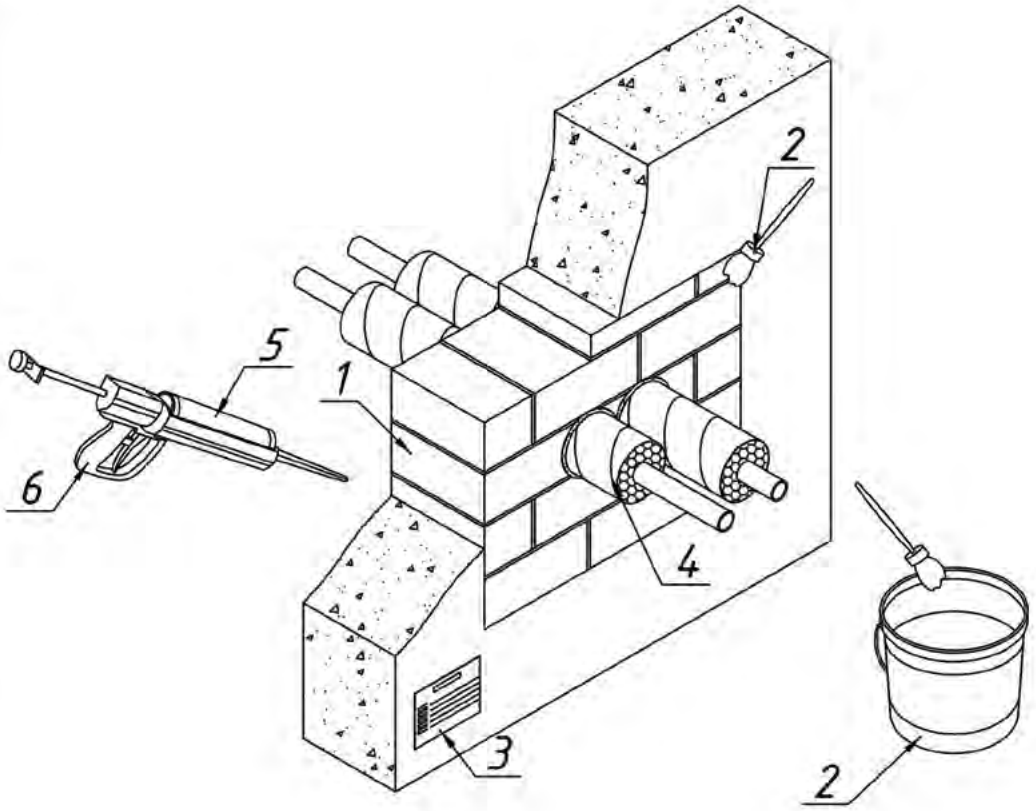

Перв. примен.

Справ. №

Подп. и дата

Инв. № дубл.

Взам. инв. №

Подп. и дата

Инв. № подл.

Поз.	Обозначение	Наименование	Кол.	Примечание
1	арт. 250063	Противопожарный терморасширяющийся		
		состав в форме блока 200х145х80 мм		
2	арт. 250016	Противопожарное покрытие СЭ-670, 20 кг		
3	арт. 250012	Маркировочная табличка СЭ-М		
4	Лоток СЭ	Труба металлическая в изоляции		
5	арт. 250050	Двухкомпонентный противопожарный		
		терморасширяющийся состав СЭ-01		
6	арт. 250053	Дозирующее устройство СЭ-01Д		

*Суммарная толщина заполнения проходки противопожарным материалом должна составлять не менее 80мм для IET60 или 200мм для IET150 (с любой стороны проходки). Если проходка заполняется с двух сторон, то толщина каждой части должна быть не менее 40 или 100мм соответственно.

* - допускается монтаж в стенах и перекрытиях следующих базовых материалов: бетон, кирпич, газосиликатный блок, сэндвич панель, огнестойкий гипсокартон с нормируемым пределом огнестойкости.
* -для наружного применения необходимо нанести противопожарное покрытие СЭ-670 на блок с наружной стороны проходки. Толщина наносимого слоя 1,2 мм (сухого слоя не менее 0,7 мм).
* Все зазоры, образующиеся в процессе монтажа, заполнить двухкомпонентным противопожарным терморасширяющимся составом СЭ-01.

Изм.	Лист	№ докум.	Подп.	Дата
Разраб.		Савастьянов		
Пров.		Кандрашкин		
Т.контр.		Гришин		
Н.контр.		Барашкина		
Утв.		Кандрашкин		

СЭ-ПП-21.1

Двухкомпонентный противопожарный терморасширяющийся состав СЭ-01 Б

Лит.	Масса	Масштаб
И	-	

Лист 33.1 Листов

Двухкомпонентный противопожарный терморасширяющийся состав СЭ-01 Б Прокладка металлических труб в изоляции через капитальную перегородку

ООО "Стандарт-электрик"

Копировал Формат А3

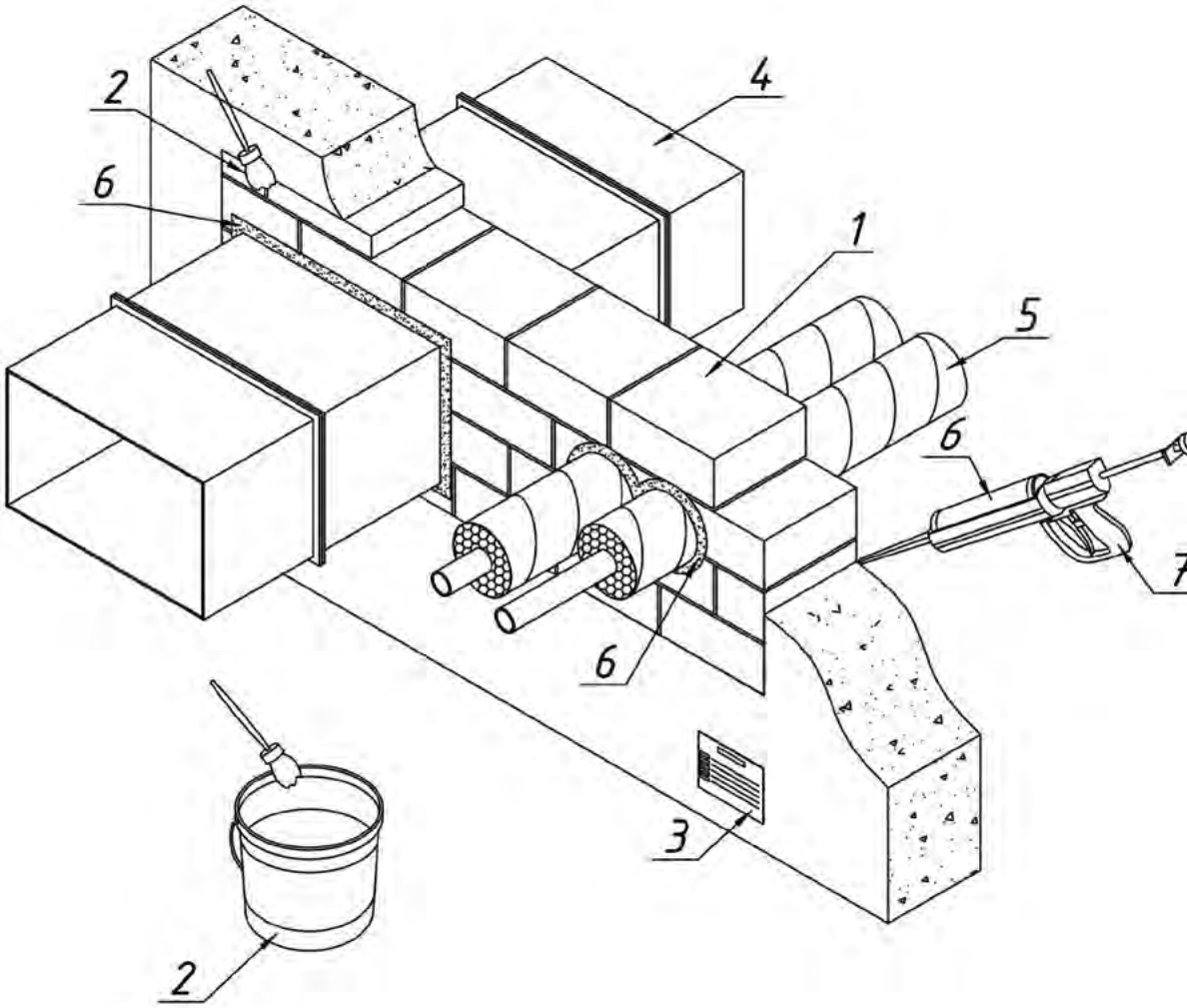

Перв. примен.

Справ. №

Подп. и дата

Инв. № дубл.

Взам. инв. №

Подп. и дата

Инв. № подл.

Поз.	Обозначение	Наименование	Кол.	Примечание
1	арт. 250063	Противопожарный терморасширяющийся		
		состав в форме блока 200x145x80 мм		
2	арт. 250016	Противопожарное покрытие СЭ-670, 20 кг		
3	арт. 250012	Маркировочная табличка СЭ-М		
4		Воздуховод вентиляционный		
5		Труба металлическая в изоляции		
6	арт. 250050	Двухкомпонентный противопожарный		
		терморасширяющийся состав СЭ-01		
7	арт. 250053	Дозирующее устройство СЭ-01Д		

*Суммарная толщина заполнения проходки противопожарным материалом должна составлять не менее 80мм для IET60 или 200мм для IET150 (с любой стороны проходки). Если проходка заполняется с двух сторон, то толщина каждой части должна быть не менее 40 или 100мм соответственно.

*- допускается монтаж в стенах и перекрытиях следующих базовых материалов: бетон, кирпич, газосиликатный блок, сэндвич панель, огнестойкий гипсокартон с нормируемым пределом огнестойкости.
*-для наружного применения необходимо нанести противопожарное покрытие СЭ-670 на блок с наружной стороны проходки. Толщина наносимого слоя 1,2 мм (сухого слоя не менее 0,7 мм).
*Все зазоры, образующиеся в процессе монтажа, заполнить двухкомпонентным противопожарным терморасширяющимся составом СЭ-01.

Изм.	Лист	№ докум.	Подп.	Дата
Разраб.		Савастьянов		
Пров.		Кандрашкин		
Т.контр.		Гришин		
Н.контр.		Барашкина		
Утв.		Кандрашкин		

СЭ-ПП-21.2

Двухкомпонентный противопожарный терморасширяющийся состав СЭ-01 Б

Лит.	Масса	Масштаб
И	-	

Лист 33.2 Листов

Двухкомпонентный противопожарный терморасширяющийся состав СЭ-01 Б
Прокладка вентиляционного воздуховода и металлических труб в изоляции через капитальную перегородку

ООО "Стандарт-электрик"

Копировал Формат А3

Перв. примен.

Справ. №

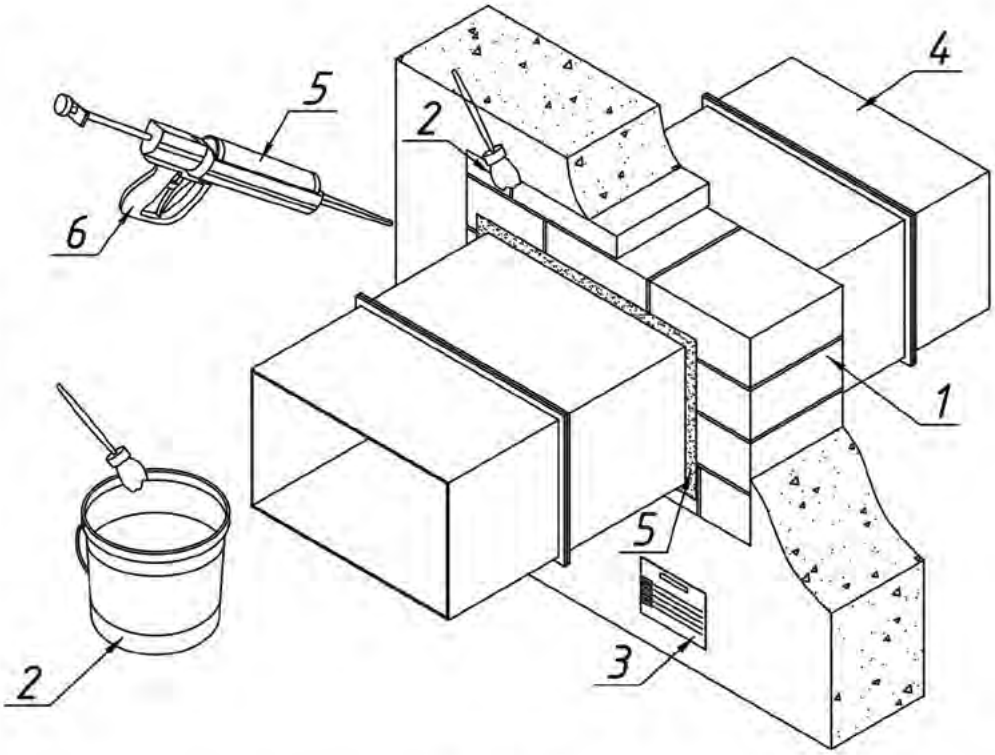

*Суммарная толщина заполнения проходки противопожарным материалом должна составлять не менее 80мм для IET60 или 200мм для IET150 (с любой стороны проходки). Если проходка заполняется с двух сторон, то толщина каждой части должна быть не менее 40 или 100мм соответственно.

*- допускается монтаж в стенах и перекрытиях следующих базовых материалов: бетон, кирпич, газосиликатный блок, сэндвич панель, огнестойкий гипсокартон с нормируемым пределом огнестойкости.
*-для наружного применения необходимо нанести противопожарное покрытие СЭ-670 на блок с наружной стороны проходки. Толщина наносимого слоя 1,2 мм (сухого слоя не менее 0,7 мм).
*Все зазоры, образующиеся в процессе монтажа, заполнить двухкомпонентным противопожарным терморасширяющимся составом СЭ-01.

Поз.	Обозначение	Наименование	Кол.	Примечание
1	арт. 250063	Противопожарный терморасширяющийся состав в форме блока 200x145x80 мм		
2	арт. 250016	Противопожарное покрытие СЭ-670, 20 кг		
3	арт. 250012	Маркировочная табличка СЭ-М		
4		Воздуховод вентиляционный		
5	арт. 250050	Двухкомпонентный противопожарный терморасширяющийся состав СЭ-01		
6	арт. 250053	Дозирующее устройство СЭ-01Д		

Подп. и дата

Инв. № дубл.

Взам. инв. №

Подп. и дата

Инв. № подл.

Изм.	Лист	№ докум.	Подп.	Дата
Разраб.		Савастьянов		
Пров.		Кандрашкин		
Т.контр.		Гришин		
Н.контр.		Барашкина		
Утв.		Кандрашкин		

СЭ-ПП-21.4

Двухкомпонентный противопожарный терморасширяющийся состав СЭ-01 Б

Лит.	Масса	Масштаб
И	-	

Лист 33.4 Листов

Двухкомпонентный противопожарный терморасширяющийся состав СЭ-01 Б Прокладка вентиляционного воздуховода через капитальную перегородку

ООО "Стандарт-электрик"

Копировал Формат А4

Перв. примен.

Справ. №

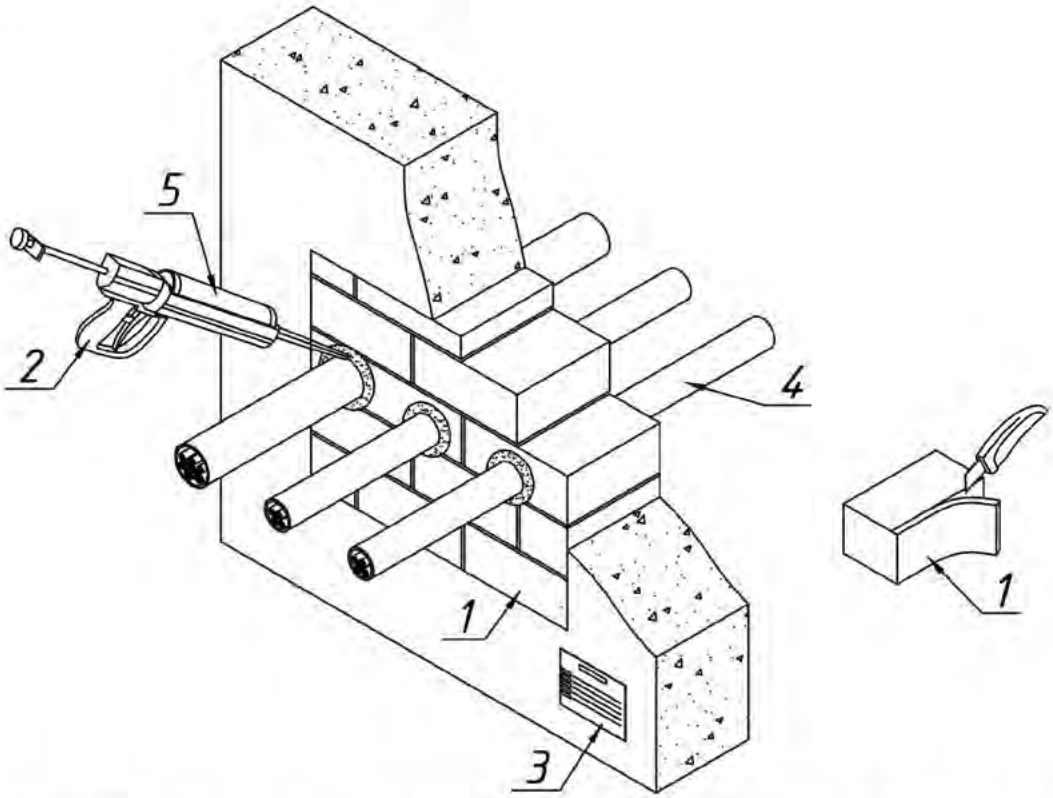

*Суммарная толщина заполнения проходки противопожарным материалом должна составлять не менее 80мм для IET60 или 200мм для IET150 (с любой стороны проходки). Если проходка заполняется с двух сторон, то толщина каждой части должна быть не менее 40 или 100мм соответственно.

* - допускается монтаж в стенах и перекрытиях следующих базовых материалов: бетон, кирпич, газосиликатный блок, сэндвич панель, огнестойкий гипсокартон с нормируемым пределом огнестойкости.

* -для наружного применения необходимо нанести противопожарное покрытие СЭ-670 на блок с наружной стороны проходки. Толщина наносимого слоя 1,2 мм (сухого слоя не менее 0,7 мм).

*Все зазоры, образующиеся в процессе монтажа, заполнить двухкомпонентным противопожарным терморасширяющимся составом СЭ-01.

Подп. и дата

Инв. № дубл.

Поз.	Обозначение	Наименование	Кол.	Примечание
1	арт. 250063	Противопожарный терморасширяющийся состав в форме блока 200x145x80 мм		
2	арт. 250053	Дозирующее устройство СЭ-01Д		
3	арт. 250012	Маркировочная табличка СЭ-М		
4		Кабели		
5	арт. 250050	Двухкомпонентный противопожарный терморасширяющийся состав СЭ-01		

Взам. инв. №

Подп. и дата

Инв. № подл.

Изм.	Лист	№ докум.	Подп.	Дата
Разраб.		Савастьянов		
Пров.		Кандрашкин		
Т.контр.		Гришин		
Н.контр.		Барашкина		
Утв.		Кандрашкин		

СЭ-ПП-21.6

Двухкомпонентный противопожарный терморасширяющийся состав СЭ-01 Б

Лит.	Масса	Масштаб
И	-	

Лист 33.6 Листов

Двухкомпонентный противопожарный терморасширяющийся состав СЭ-01 Б
Прокладка кабеля
через капитальную перегородку

ООО "Стандарт-электрик"

Копировал Формат А4

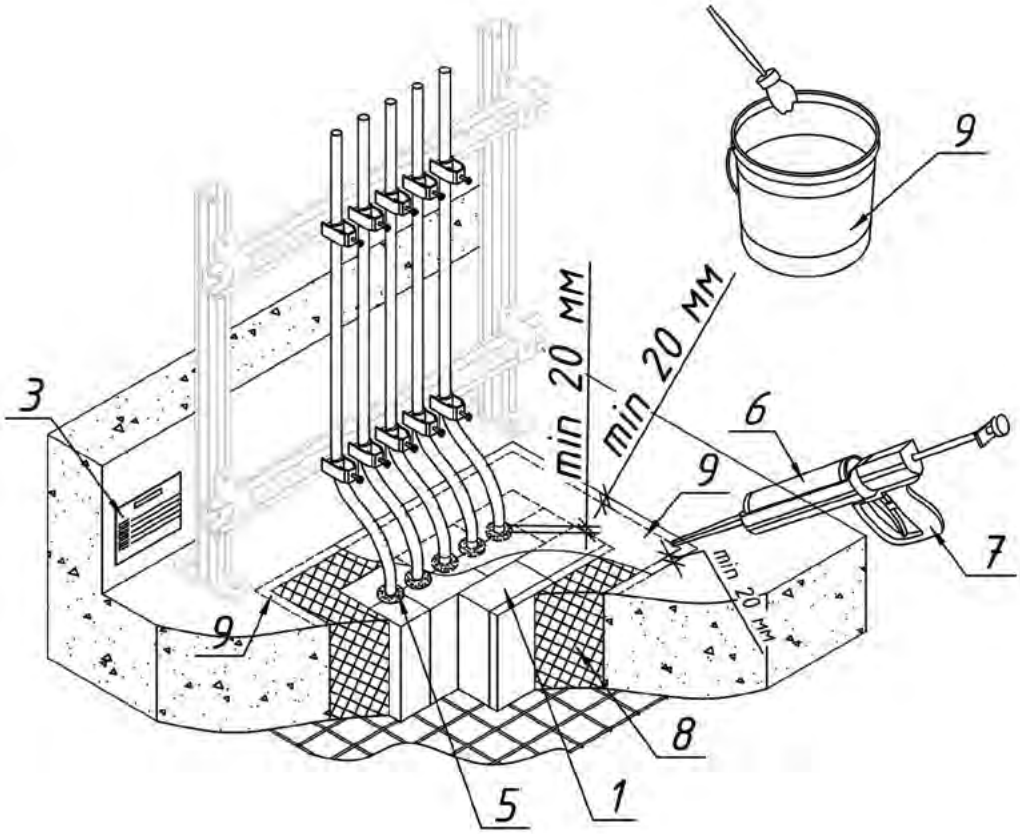

Перв. примен.

Справ. №

Подп. и дата

Инв. № дубл.

Взам. инв. №

Подп. и дата

Инв. № подл.

Поз.	Обозначение	Наименование	Кол.	Примечание
1	арт. 250063	Противопожарный терморасширяющийся		
		состав в форме блока 200x145x80 мм		
2		Стальная проволочная решетка		
3	арт. 250012	Маркировочная табличка СЭ-М		
4		Поток кабелей		
5	арт. 250050	Двухкомпонентный противопожарный		
		терморасширяющийся состав СЭ-01		
6	арт. 250003	Противопожарная терморасширяющаяся		
		мастика СЭ-611		
7	арт. 250010	Дозирующее устройство СЭ-60		
8		Негорючая (НГ) каменная вата		
		плотностью от 100 кг/м3		
9	арт. 250016	Противопожарное покрытие СЭ-670, 20 кг		

*Суммарная толщина заполнения проходки противопожарным материалом должна составлять не менее 80мм для IET60 или 200мм для IET150 (с любой стороны проходки). Если проходка заполняется с двух сторон, то толщина каждой части должна быть не менее 40 или 100мм соответственно.

*- допускается монтаж в стенах и перекрытиях следующих базовых материалов: бетон, кирпич, газосиликатный блок, сэндвич панель, огнестойкий гипсокартон с нормируемым пределом огнестойкости.
*Все зазоры, образующиеся в процессе монтажа, заполнить двухкомпонентным противопожарным терморасширяющимся составом СЭ-01.
*Противопожарное покрытие СЭ-670 необходимо нанести на каменную вату с каждой стороны проходки. Толщина наносимого слоя 1,2 мм (сухого слоя не менее 0,7 мм).
*Противопожарную мастику СЭ-611 нанести на стыки каменной ваты с базовым материалом и блоками СЭ-01 Б.

Изм.	Лист	№ докум.	Подп.	Дата
Разраб.		Савастьянов		
Пров.		Кандрашкин		
Т.контр.		Гришин		
Н.контр.		Барашкина		
Утв.		Кандрашкин		

СЭ-ПП-21.7

Двухкомпонентный противопожарный терморасширяющийся состав СЭ-01 Б

Лит.	Масса	Масштаб
И	-	

Лист 33.7 Листов

Двухкомпонентный противопожарный терморасширяющийся состав СЭ-01 Б Прокладка потока кабелей через перекрытие

ООО "Стандарт-электрик"

Копировал Формат А3

Перв. примен.

Справ. №

Подп. и дата

Инв. № дубл.

Взам. инв. №

Подп. и дата

Инв. № подл.

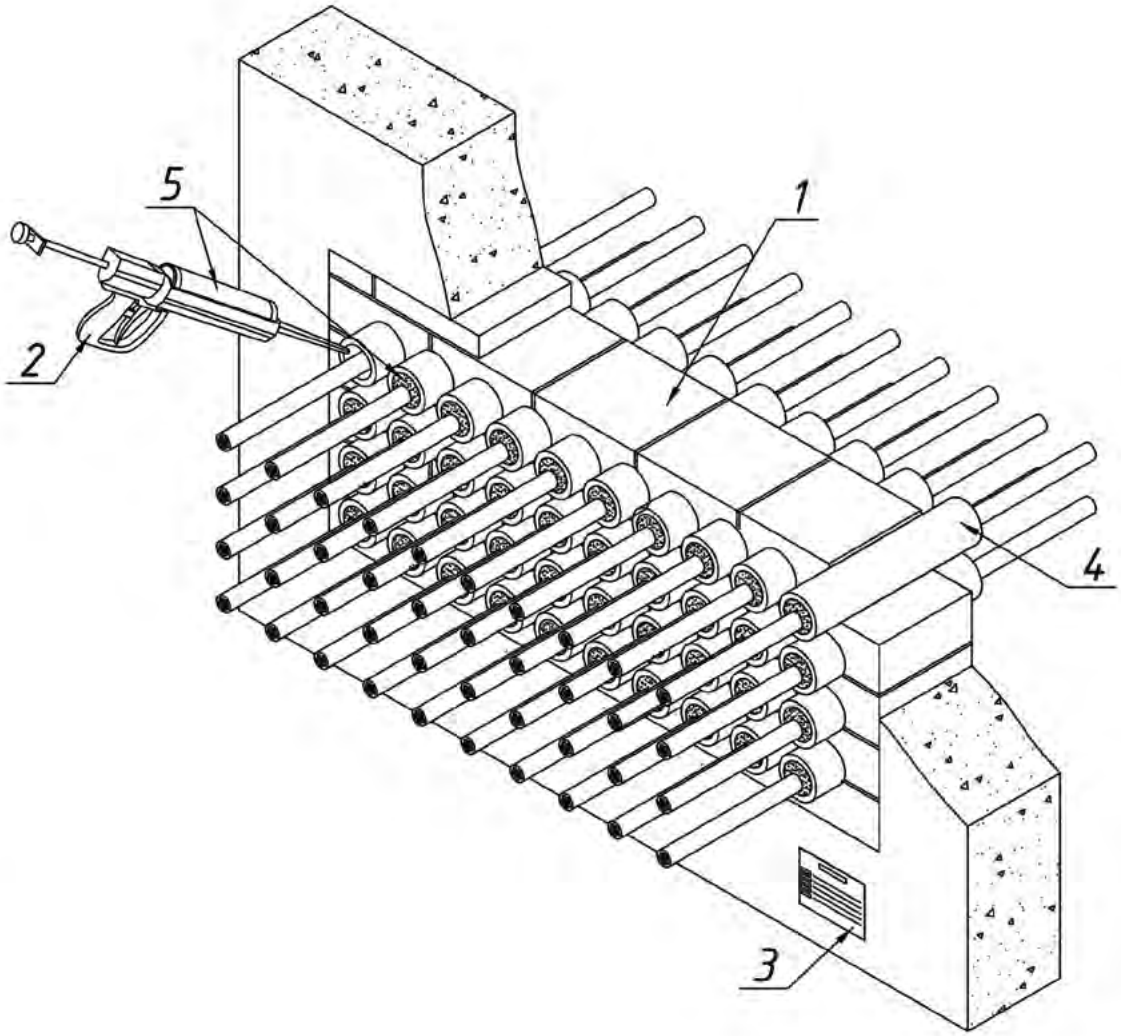

1. Данное решение противопожарной проходки применяется только для жесткосваренных кассетных трубных блоков квадратного, круглого или прямоугольного сечения.
2. Применение отдельных гильз в данном исполнении НЕ ДОПУСТИМО.
3. Пространство внутри гильз после прокладки кабелей заполнить противопожарным составом, варианты исполнения см. л. СЭ-ПП-01, 13, 14.

Поз.	Обозначение	Наименование	Кол.	Примечание
1	арт. 250063	Противопожарный терморасширяющийся		
		состав в форме блока 200х145х80 мм		
2	арт. 250053	Дозирующее устройство СЭ-01Д		
3	арт. 250012	Маркировочная табличка СЭ-М		
4		Гильзы		
5	арт. 250050	Двухкомпонентный противопожарный		
		терморасширяющийся состав СЭ-01		

*Суммарная толщина заполнения проходки противопожарным материалом должна составлять не менее 80мм для IET60 или 200мм для IET150 (с любой стороны проходки). Если проходка заполняется с двух сторон, то толщина каждой части должна быть не менее 40 или 100мм соответственно.

Для стен и перекрытий не менее 200 мм предел огнестойкости IET 150, для стен и перекрытий не менее 80 мм предел огнестойкости IET 60

*- допускается монтаж в стенах и перекрытиях следующих базовых материалов: бетон, кирпич, газосиликатный блок, сэндвич панель, огнестойкий гипсокартон с нормируемым пределом огнестойкости.

*-для наружного применения необходимо нанести противопожарное покрытие СЭ-670 на блок с наружной стороны проходки. Толщина наносимого слоя 1,2 мм (сухого слоя не менее 0,7 мм).

*Все зазоры, образующиеся в процессе монтажа, заполнить двухкомпонентным противопожарным терморасширяющимся составом СЭ-01

Изм.	Лист	№ докум.	Подп.	Дата
Разраб.		Савастьянов		
Пров.		Кандрашкин		
Т.контр.		Гришин		
Н.контр.		Барашкина		
Утв.		Кандрашкин		

СЭ-ПП-21.8

Двухкомпонентный противопожарный терморасширяющийся состав СЭ-01 Б

Лит.	Масса	Масштаб
И	-	-

Лист 33.8 Листов

Двухкомпонентный противопожарный терморасширяющийся состав СЭ-01 Б Прокладка кабелей в трубных блоках через перегородку

ООО "Стандарт-электрик"

Копировал Формат А3

Противопожарная терморасширяющаяся мастика СЭ-611

Экономичное решение для кабельных проходок и пластиковых труб.

Области применения и преимущества

- Противопожарная заделка кабельных проходок
- Противопожарная заделка проходок с негорючими трубами
- Противопожарная заделка проходок с полимерными трубами до 50 мм
- Для отверстий малых и средних размеров
- Применяется с негорючей каменной ватой
- Монтаж с двух сторон проходки
- Для помещений с повышенной влажностью.
- Для внутренних и наружных работ.

ТЕХНИЧЕСКИЕ ХАРАКТЕРИСТИКИ

Цвет	Серый
Предел огнестойкости	180 минут
Плотность	1,35 гр/см^3
Температура нанесения	от +5°С до + 40°С
Температура эксплуатации	от – 60°С до + 140°С
Время высыхания: при + 20 °С и относительной влажности воздуха 50%	3 мм ÷ 72 часа
Рекомендуемый срок службы	30 лет
Соответствие стандартам	ГОСТ 53310-2009, ТР ЕАЭС 043/2017
Срок годности	18 месяцев
Производитель	ООО «Стандарт-электрик»
Страна происхождения	Россия

НАИМЕНОВАНИЕ	ШТ	АРТИКУЛ
СЭ-611 Противопожарная терморасширяющаяся мастика, 310 мл	1	250003
СЭ-611 Противопожарная терморасширяющаяся мастика, 10 кг	1	250017
СЭ-611 Противопожарная терморасширяющаяся мастика, 20 кг	1	250018
СЭ-31 Монтажный пистолет для картриджей 310 мл	1	250009

Инструкция по применению

Монтаж:

1. Тщательно очистите поверхность от пыли при помощи щетки или сжатого воздуха.
2. Из негорючей каменной ваты (плотностью не менее 100кг/м^3) подготовьте заготовки требуемого размера. Отмерьте от краев проходки по 50 мм внутрь с каждой стороны и заполните отверстие проходки негорючей минеральной ватой таким образом, чтобы осталось пространство для мастики.
3. Используя дозатор или шпатель, заполните оставшееся пространство с обеих сторон проходки терморасширяющейся мастикой СЭ-611.
4. Выровняйте слой герметика влажным шпателем. После этого дать мастике засохнуть.
5. Установите маркировочную табличку. Допускается окрашивание высохшего слоя мастики большинством видом красок на водной основе.

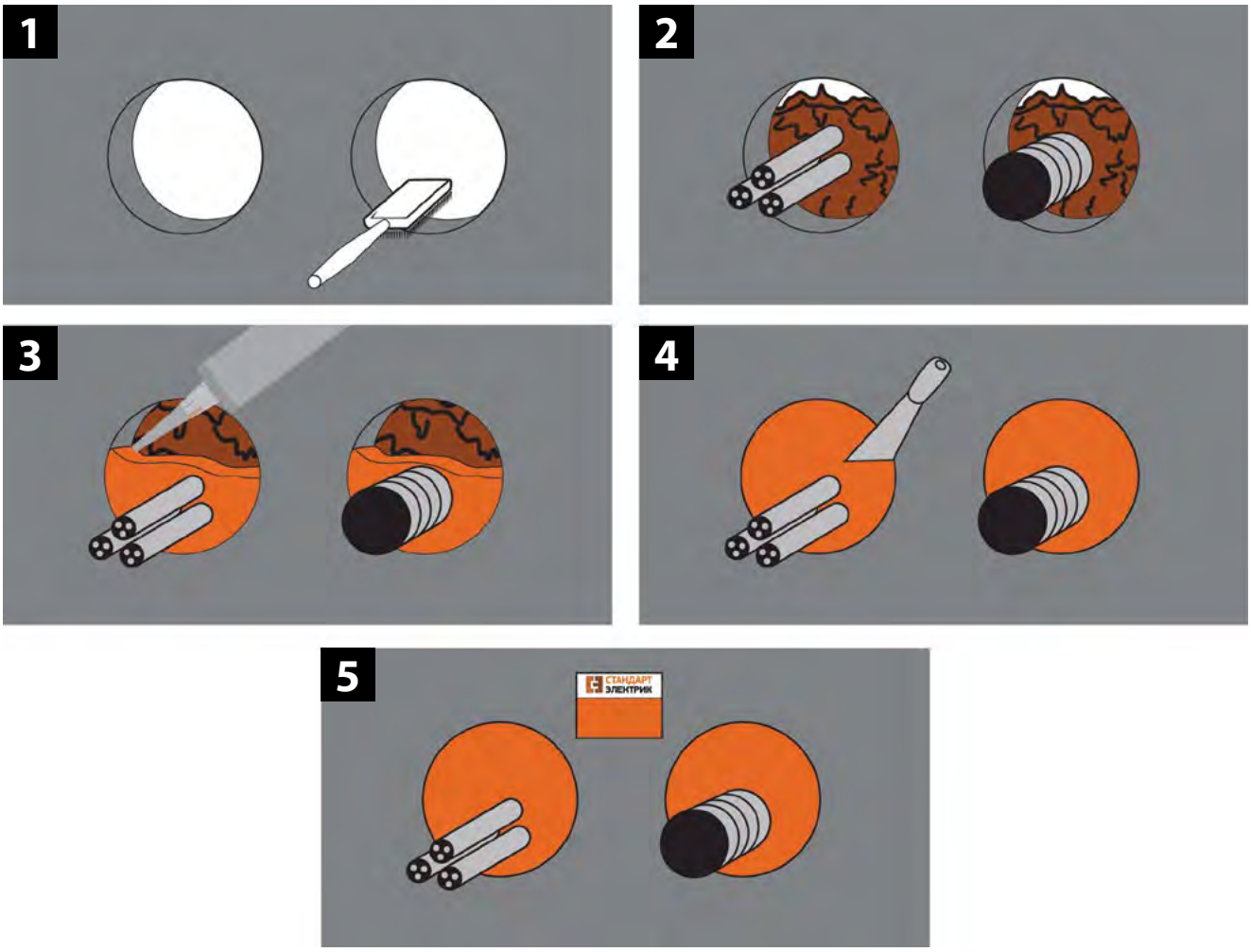

Перв. примен.

Справ. №

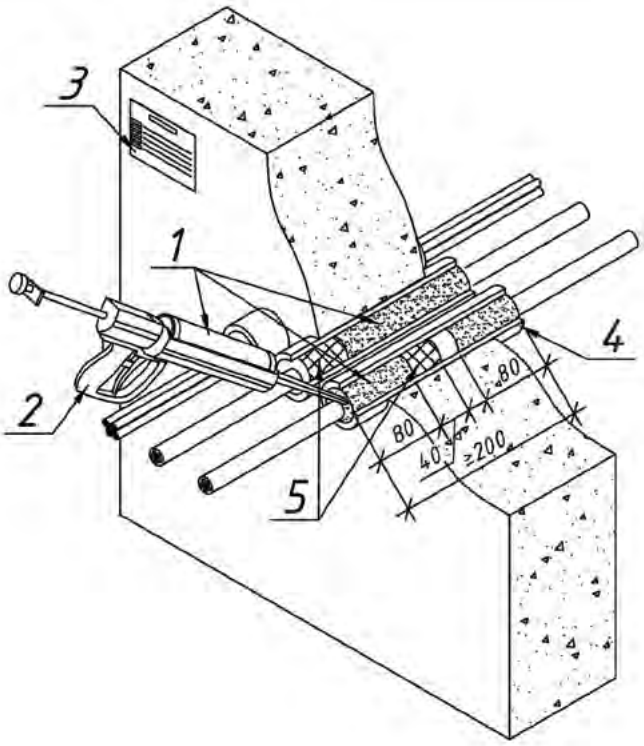

* Предел огнестойкости EIT150.
* Суммарная площадь сечения кабеля не должна превышать 60% сечения проходки (т.е. СЭ-611 равно 40% или более от площади проходки).

1. Допускается монтаж в стенах и перекрытиях следующих базовых материалов: бетон, кирпич, газосиликатный блок, сэндвич панель, огнестойкий гипсокартон с нормируемым пределом огнестойкости.

Подп. и дата

Инв. № дубл.

Взам. инв. №

Поз.	Обозначение	Наименование	Кол.	Примечание
1	арт. 250003	Противопожарная терморасширяющаяся		
		мастика, картридж 310мл СЭ-611		
2	арт. 250009	Дозирующее устройство СЭ-31		
3	арт. 250012	Маркировочная табличка СЭ-М		
4		Гильзы металлические		
5		Негорючая (НГ) каменная вата		t=50мм
		плотностью от 100 кг/м3		

Подп. и дата

Инв. № подл.

Изм.	Лист	№ докум.	Подп.	Дата
Разраб.		Савастьянов		
Пров.		Кандрашкин		
Т.контр.		Гришин		
Н.контр.		Барашкина		
Утв.		Кандрашкин		

СЭ-ПП-13

Противопожарная терморасширяющаяся мастика СЭ-611

Лит.	Масса	Масштаб
И	-	

Лист 25 Листов

Противопожарная терморасширяющаяся мастика. Прокладка группы кабелей в гильзах через капитальную перегородку

ООО "Стандарт-электрик"

Копировал Формат А4

Перв. примен.

Справ. №

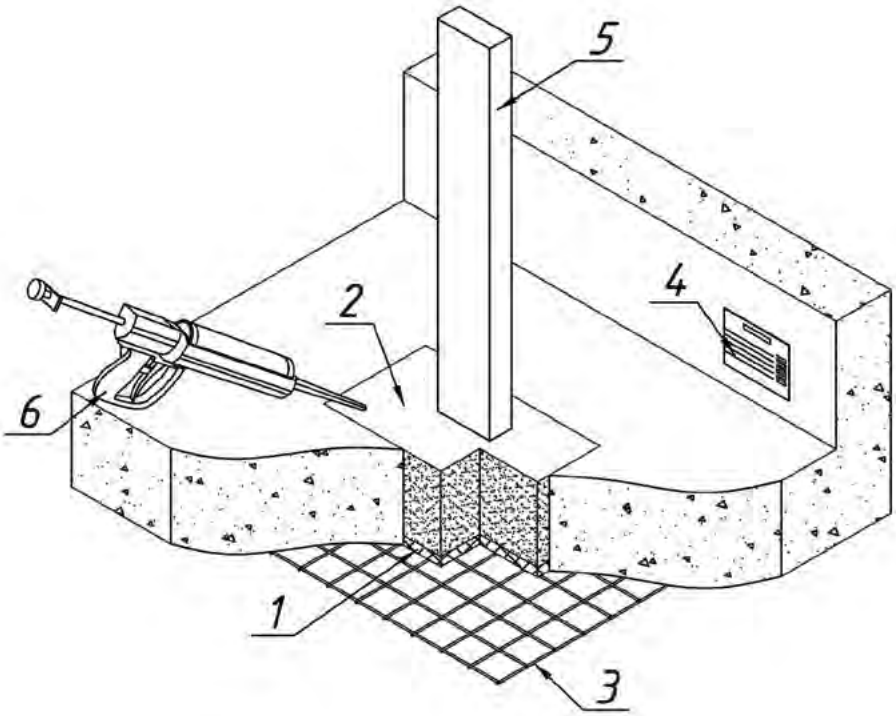

* Предел огнестойкости EIT150.

* - допускается монтаж в стенах и перекрытиях следующих базовых материалов: бетон, кирпич, газосиликатный блок, сэндвич панель, огнестойкий гипсокартон с нормируемым пределом огнестойкости.

Поз.	Обозначение	Наименование	Кол.	Примечание
1		Негорючая (НГ) каменная вата		t≥10мм
		плотностью от 100 кг/м3		
2	арт. 250003	Противопожарная терморасширяющаяся		t=150мм
		мастика, картридж 310мл СЭ-611		
3		Стальная проволочная решетка		
4	арт. 250012	Маркировочная табличка СЭ-М		
5		Шинопровод		
6	арт. 250009	Дозирующее устройство СЭ-31		

Подп. и дата

Инв. № дубл.

Взам. инв. №

Подп. и дата

Инв. № подл.

Изм.	Лист	№ докум.	Подп.	Дата
Разраб.		Савастьянов		
Пров.		Кандрашкин		
Т.контр.		Гришин		
Н.контр.		Барашкина		
Утв.		Кандрашкин		

СЭ-ПП-13.1

Противопожарная терморасширяющаяся мастика СЭ-611

Лит.	Масса	Масштаб
И	-	

Лист 25.1 Листов

Противопожарная терморасширяющаяся мастика СЭ-611
Прокладка шинопровода через перекрытие

ООО "Стандарт-электрик"

Копировал Формат А4

Перв. примен.

Справ. №

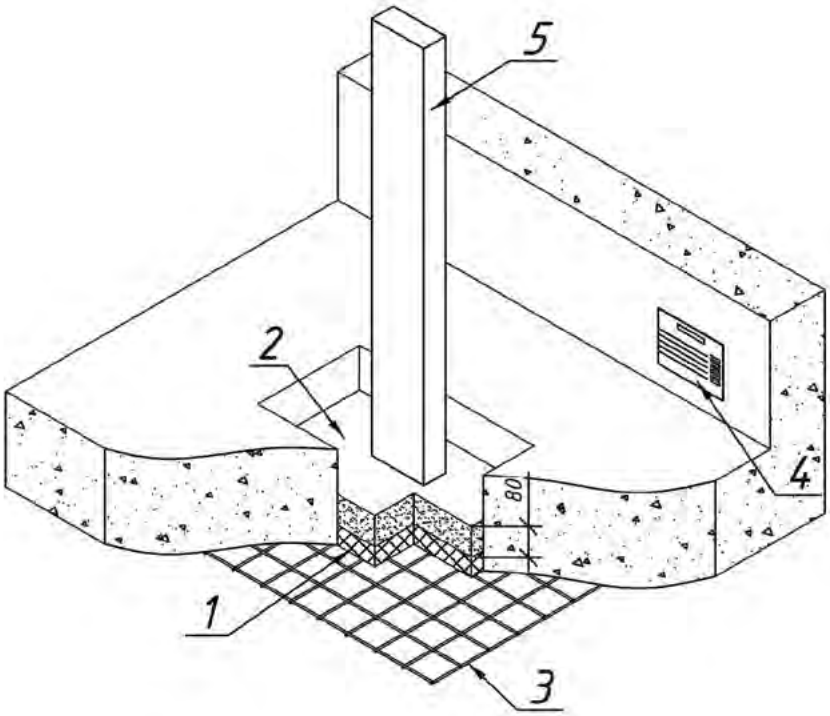

* Предел огнестойкости EIT60.

* – допускается монтаж в стенах и перекрытиях следующих базовых материалов: бетон, кирпич, газосиликатный блок, сэндвич панель, огнестойкий гипсокартон с нормируемым пределом огнестойкости.

Поз.	Обозначение	Наименование	Кол.	Примечание
1		Съемная опалубка из		t=50мм
		Негорючей (НГ) каменной ваты		
		плотностью от 100 кг/м3		
2	арт. 250003	Противопожарная терморасширяющаяся		t=80мм
		мастика, картридж 310мл СЭ-611		
3		Стальная проволочная решетка		
4	арт. 250012	Маркировочная табличка СЭ-М		
5		Шинопровод		
	арт. 250009	Дозирующее устройство СЭ-31		

Подп. и дата

Инв. № дубл.

Взам. инв. №

Подп. и дата

Инв. № подл.

Изм.	Лист	№ докум.	Подп.	Дата
Разраб.		Савастьянов		
Пров.		Кандрашкин		
Т.контр.		Гришин		
Н.контр.		Барашкина		
Утв.		Кандрашкин		

СЭ-ПП-13.2

Противопожарная терморасширяющаяся мастика СЭ-611

Лит.	Масса	Масштаб
И	–	

Лист 25.2 Листов

Противопожарная терморасширяющаяся мастика СЭ-611
Прокладка шинопровода через перекрытие

ООО "Стандарт-электрик"

Копировал Формат А4

Перв. примен.

Справ. №

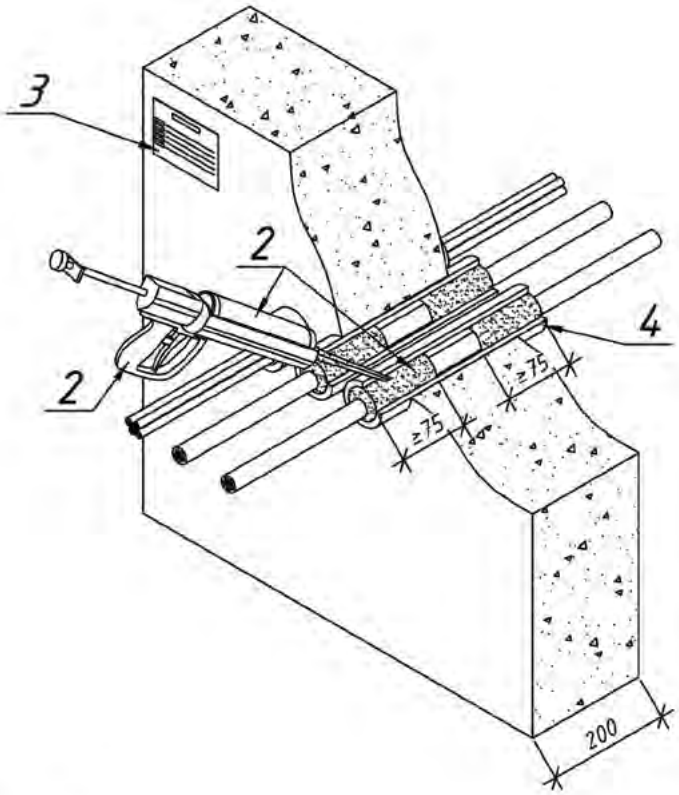

* Предел огнестойкости EIT150.
* Суммарная площадь сечения кабеля не должна превышать 60% сечения проходки (т.е. СЭ-611 равно 40% или более от площади проходки).

1. Допускается монтаж в стенах и перекрытиях следующих базовых материалов: бетон, кирпич, газосиликатный блок, сэндвич панель, огнестойкий гипсокартон с нормируемым пределом огнестойкости.

Поз.	Обозначение	Наименование	Кол.	Примечание
1	арт. 250003	Противопожарная терморасширяющаяся мастика, картридж 310мл СЭ-611		
2	арт. 250009	Дозирующее устройство СЭ-31		
3	арт. 250012	Маркировочная табличка СЭ-М		
4		Гильзы металлические		

Подп. и дата

Инв. № дубл.

Взам. инв. №

Подп. и дата

Инв. № подл.

Изм.	Лист	№ докум.	Подп.	Дата
Разраб.		Савастьянов		
Пров.		Кандрашкин		
Т.контр.		Гришин		
Н.контр.		Барашкина		
Утв.		Кандрашкин		

СЭ-ПП-13.3

Противопожарная терморасширяющаяся мастика СЭ-611

Лит.	Масса	Масштаб
И	-	

Лист 25.3 Листов

Противопожарная терморасширяющаяся мастика СЭ-611. Прокладка группы кабелей в гильзах через капитальную перегородку

ООО "Стандарт-электрик"

Копировал Формат А4

Перв. примен.

Справ. №

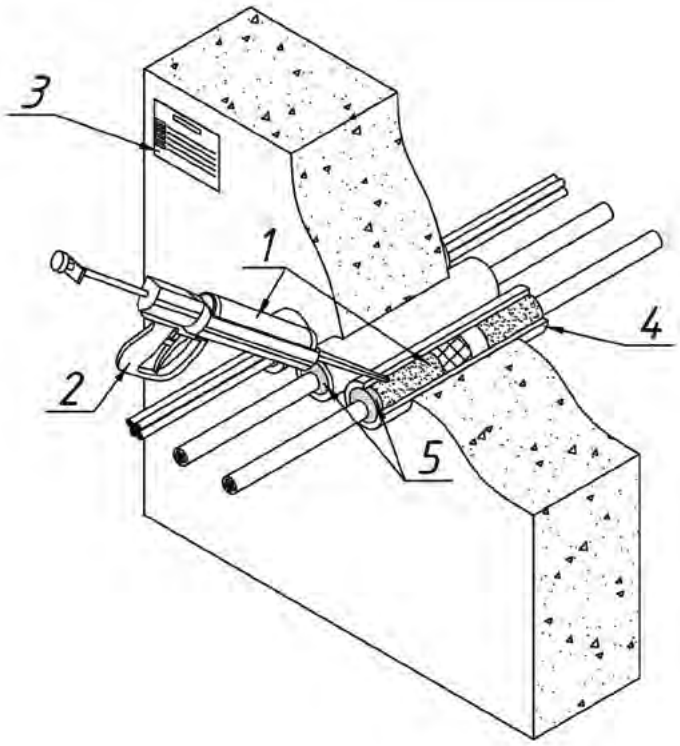

*Суммарная толщина заполнения проходки противопожарным материалом должна составлять не менее 80мм для IET60 или 200мм для IET150 (с любой стороны проходки). Если проходка заполняется с двух сторон, то толщина каждой части должна быть не менее 40 или 100мм соответственно.

*Суммарная площадь сечения кабеля не должна превышать 60% сечения проходки (т.е. СЭ-611 равно 40% или более от площади проходки).

1. Допускается монтаж в стенах и перекрытиях следующих базовых материалов: бетон, кирпич, газосиликатный блок, сэндвич панель, огнестойкий гипсокартон с нормируемым пределом огнестойкости.

Подп. и дата

Инв. № дубл.

Поз.	Обозначение	Наименование	Кол.	Примечание
1	арт. 250003	Противопожарная терморасширяющаяся		
		мастика, картридж 310мл СЭ-611		
2	арт. 250009	Дозирующее устройство СЭ-31		
3	арт. 250012	Маркировочная табличка СЭ-М		
4		Гильзы металлические		
5	арт. 250020	Противопожарный силиконовый		t=3мм
		герметик СЭ-601S		

Взам. инв. №

Подп. и дата

Инв. № подл.

Изм.	Лист	№ докум.	Подп.	Дата
Разраб.		Савастьянов		
Пров.		Кандрашкин		
Т.контр.		Гришин		
Н.контр.		Барашкина		
Утв.		Кандрашкин		

СЭ-ПП-13.4

Противопожарная терморасширяющаяся мастика СЭ-611

Лит.	Масса	Масштаб
И	-	

Лист 25.4 Листов

Противопожарная терморасширяющаяся мастика СЭ-611. Прокладка группы кабелей в гильзах через капитальную перегородку

ООО "Стандарт-электрик"

Копировал Формат А4

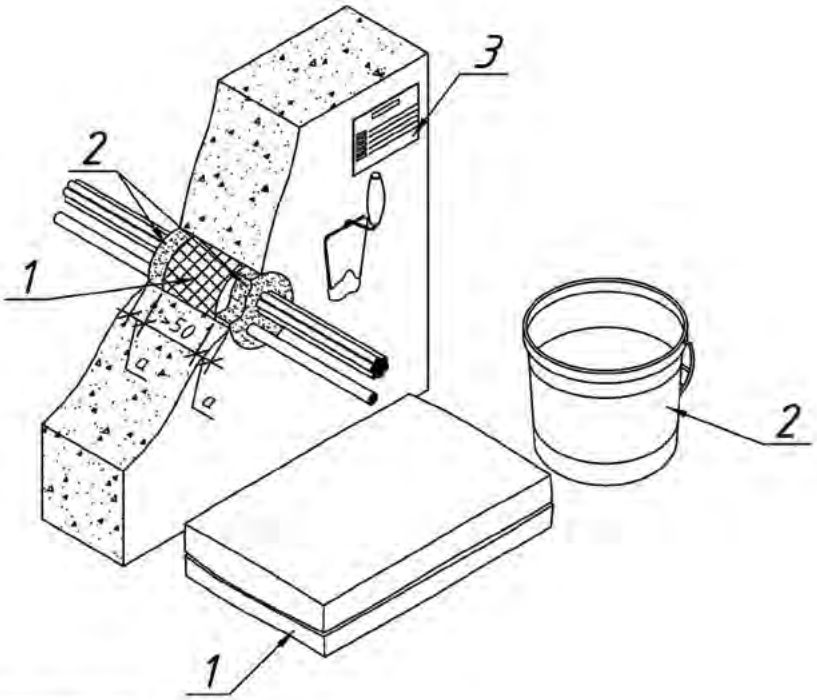

a, мм	Предел огнестойкости
40	EIT60
75	EIT150

*Суммарная площадь сечения кабеля не должна превышать 60% сечения проходки (т.е. СЭ-611 равно 40% или более от площади проходки).

1. Допускается монтаж в стенах и перекрытиях следующих базовых материалов: бетон, кирпич, газосиликатный блок, сэндвич панель, огнестойкий гипсокартон с нормируемым пределом огнестойкости.

Поз.	Обозначение	Наименование	Кол.	Примечание
1		Негорючая (НГ) каменная вата		
		плотностью от 100 кг/м3		
2	арт. 250018	Противопожарная терморасширяющаяся		
		мастика, ведро 20 кг СЭ-611		
3	арт. 250012	Маркировочная табличка СЭ-М		

Изм.	Лист	№ докум.	Подп.	Дата
Разраб.		Савастьянов		
Пров.		Кандрашкин		
Т.контр.		Гришин		
Н.контр.		Барашкина		
Утв.		Кандрашкин		

СЭ-ПП-14

Противопожарная терморасширяющаяся мастика СЭ-611

Лит.	Масса	Масштаб
И	-	

Лист 26 Листов

Противопожарная терморасширяющаяся мастика. Прокладка группы кабелей в гильзах через капитальную перегородку

ООО "Стандарт-электрик"

Копировал Формат А4

Перв. примен. | Справ. № | Подп. и дата | Инв. № дубл. | Взам. инв. № | Подп. и дата | Инв. № подл.

Противопожарное покрытие СЭ-670

Универсальное решение для предотвращения распространения огня по инженерным коммуникациям.

Области применения и преимущества

- Противопожарная заделка кабельных проходок
- Противопожарная заделка проходок вентиляционных коробов
- Противопожарная заделка проходок с негорючими трубами
- Оптимально для отверстий средних и больших
- Монтаж в с двух сторон проходки
- Для помещений с повышенной влажностью
- Применяется с негорючей каменной ватой.
- Для внутренних и наружных работ.

ТЕХНИЧЕСКИЕ ХАРАКТЕРИСТИКИ	
Цвет	Оранжевый
Предел огнестойкости	до 240 минут
Плотность	1,35 гр/см^3
Температура нанесения	от +5°С до + 40°С
Температура эксплуатации	от – 60°С до + 60°С
Время высыхания: при + 20 °С и относительной влажности воздуха 50% при + 10 °С и относительной влажности воздуха 80%	 - 2 суток - 7 суток
Минимальная толщина сухого слоя покрытия	0,7 мм
Расход, при толщине слоя 0,7 мм, кг/м²	1,05 кг/м^2
Рекомендуемый срок службы	30 лет
Соответствие стандартам	ГОСТ 53310-2009, ТР ЕАЭС 043/2017
Срок годности	18 месяцев
Производитель	ООО «Стандарт-электрик»
Страна происхождения	Россия

НАИМЕНОВАНИЕ	ШТ	АРТИКУЛ
СЭ-670 Противопожарное покрытие, 6 кг	1	250002
СЭ-606 Противопожарный акриловый герметик, 5 кг	1	250021
СЭ-670 Противопожарное покрытие, 10 кг	1	250015
СЭ-670 Противопожарное покрытие, 20 кг	1	250016

Инструкция по применению

Монтаж:

1. Тщательно очистите поверхность от пыли при помощи щетки или сжатого воздуха.

2. Из негорючей каменной ваты (плотностью не менее 100кг/м^3) подготовьте заготовки требуемого размера.

3. Необходимо обеспечить плотное примыкание каменной ваты к каждой поверхности.

4-5. Для обеспечения герметичности обработайте торцы минеральной ваты и базового материала противопожарным акриловым герметиком СЭ-606. Толщина слоя не менее 1 мм.

6. Откройте ведро с противопожарным покрытием СЭ и размешайте состав при помощи миксера.

7. Нанесите покрытие на каменную вату с каждой стороны проходки. Толщина наносимого слоя 1,2 мм (сухого слоя не менее 0,7 мм).

8. Нанесите противопожарное покрытие СЭ-670 на оболочку кабеля с каждой стороны проходки (не менее 200 мм). Толщина наносимого слоя 1,2 мм (сухого слоя не менее 0,7 мм).

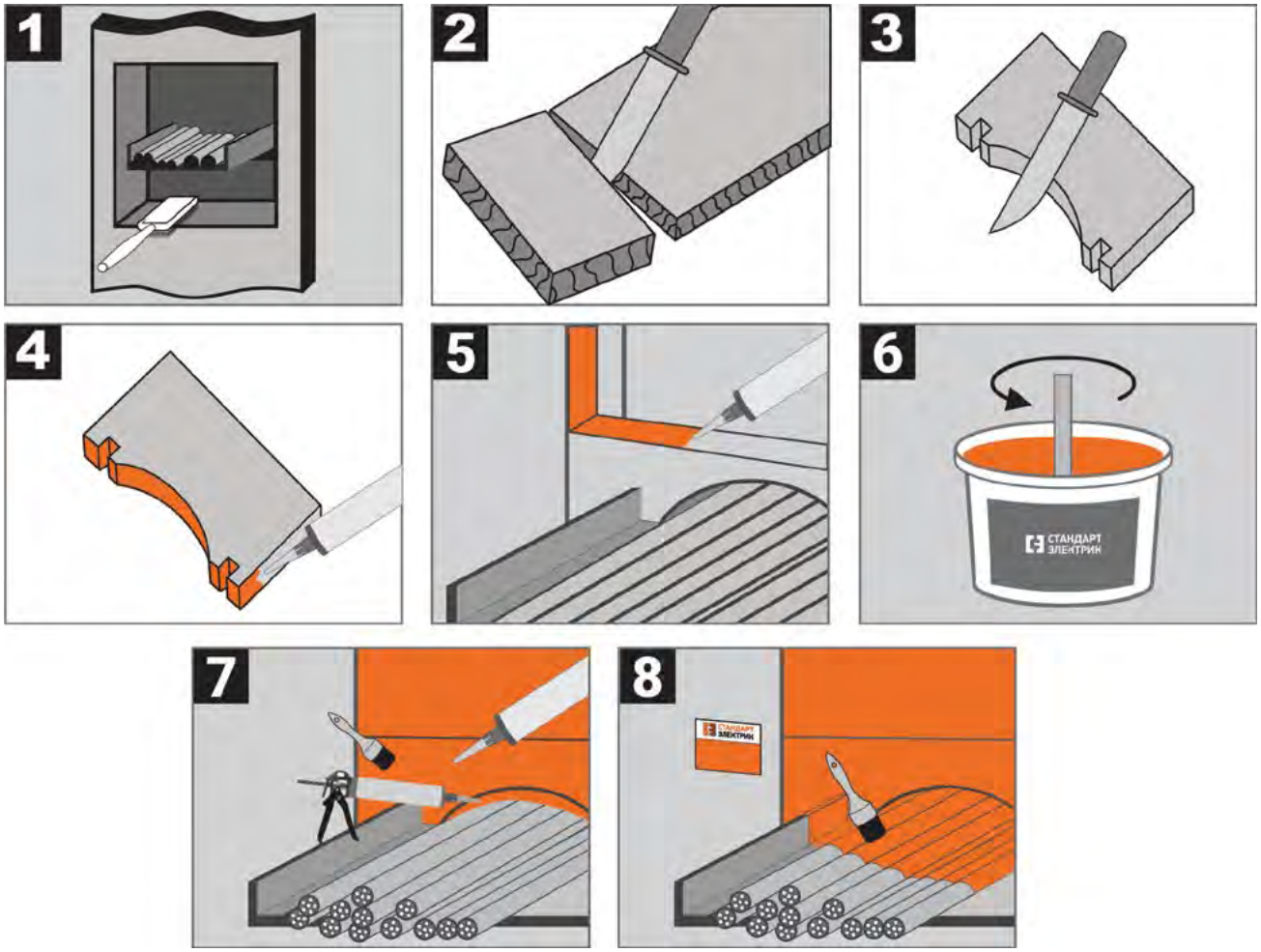

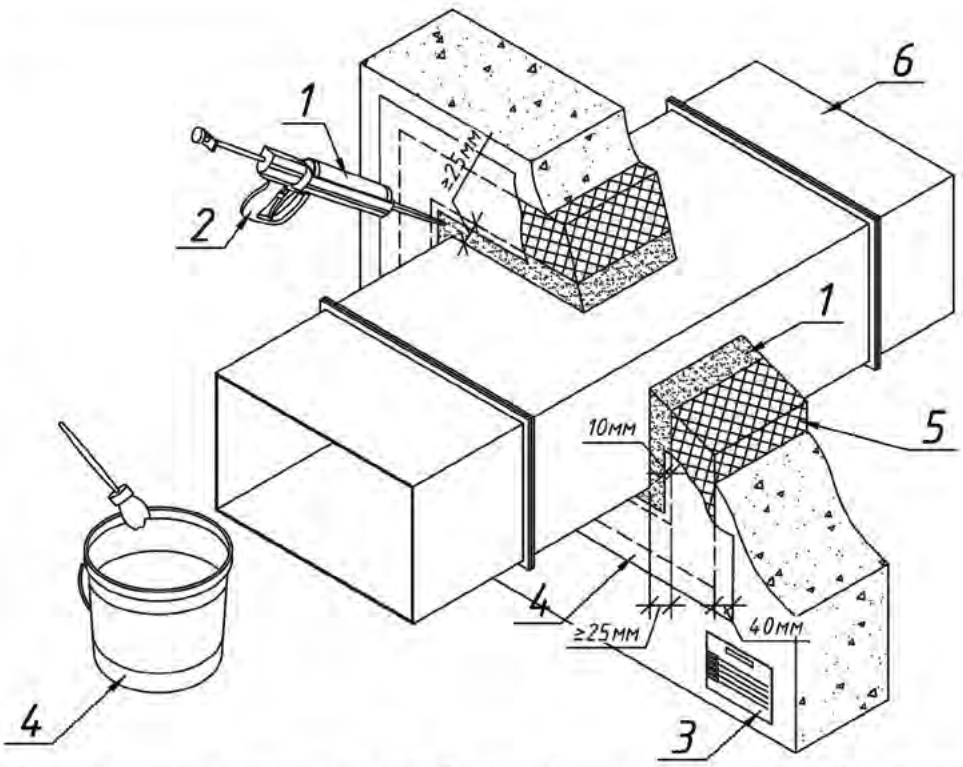

* Суммарная толщина заполнения проходки противопожарным материалом должна составлять не менее 80мм для IET60 или 200мм для IET150 (с любой стороны проходки). Если проходка заполняется с двух сторон, то толщина каждой части должна быть не менее 40 или 100мм соответственно.

1. Для заделки огнестойких проходок больших размеров необходимо использовать огнестойкую каменную вату (плотностью от 100 кг/м3) с последующим нанесением на неё противопожарного покрытия СЭ-670 производства СТАНДАРТ ЭЛЕКТРИК.
2. Противопожарное покрытие СЭ-670 необходимо нанести на каменную вату с каждой стороны проходки с нахлестом на базовый материал не менее 40 мм. Толщина наносимого слоя 1,2 мм (сухого слоя не менее 0,7 мм).

* Допускается монтаж в стенах и перекрытиях следующих базовых материалов: бетон, кирпич, газосиликатный блок, сэндвич панель, огнестойкий гипсокартон с нормируемым пределом огнестойкости.

Поз.	Обозначение	Наименование	Кол.	Примечание
1	арт. 250050	Двухкомпонентный противопожарный терморасширяющийся состав СЭ-01		
2	арт. 250053	Дозирующее устройство СЭ-01Д		
3	арт. 250012	Маркировочная табличка СЭ-М		
4	арт. 250016	Противопожарное покрытие СЭ-670, 20 кг		
5		Негорючая (НГ) каменная вата плотностью от 100 кг/м3		
6		Воздуховод вентиляционный		

Перв. примен. | Справ. № | Подп. и дата | Инв. № дубл. | Взам. инв. № | Подп. и дата | Инв. № подл.

Изм.	Лист	№ докум.	Подп.	Дата
Разраб.		Савастьянов		
Пров.		Кандрашкин		
Т.контр.		Гришин		
Н.контр.		Барашкина		
Утв.		Кандрашкин		

СЭ-ПП-06.1

Двухкомпонентный противопожарный терморасширяющийся состав СЭ-01/Противопожарное покрытие СЭ-670

Лит.	Масса	Масштаб
И	-	
Лист 15.1	Листов	

Двухкомпонентный противопожарный терморасширяющийся состав СЭ-01/противопожарное покрытие СЭ-670. Прокладка вентиляционного воздуховода через капитальную перегородку

ООО "Стандарт-электрик"

Копировал | Формат А4

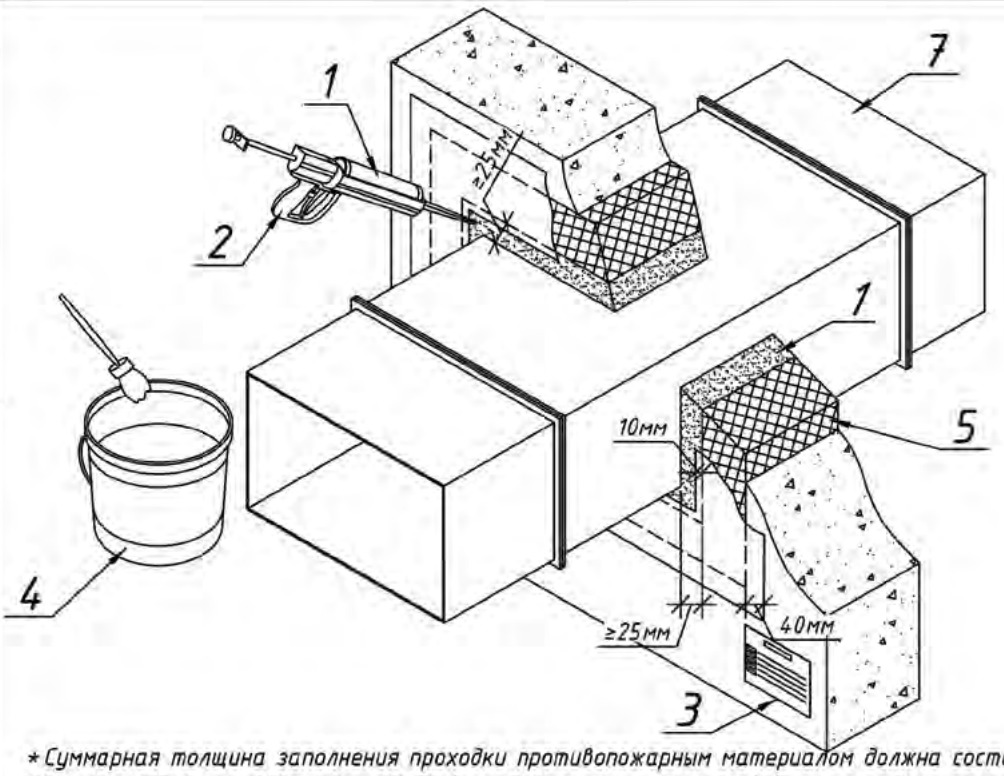

*Суммарная толщина заполнения проходки противопожарным материалом должна составлять не менее 80мм для IET60 или 200мм для IET150 (с любой стороны проходки). Если проходка заполняется с двух сторон, то толщина каждой части должна быть не менее 40 или 100мм соответственно.

1. Для заделки огнестойких проходок больших размеров необходимо использовать огнестойкую каменную вату (плотностью от 100 кг/м3) с последующим нанесением на неё противопожарного покрытия СЭ-670 производства СТАНДАРТ ЭЛЕКТРИК.
2. Противопожарное покрытие СЭ-670 необходимо нанести на каменную вату с каждой стороны проходки с нахлестом на базовый материал не менее 40 мм. Толщина наносимого слоя 1,2 мм (сухого слоя не менее 0,7 мм).
3. Для обеспечения герметичности необходимо обработать торцы минеральной ваты и базового материала противопожарным акриловым герметиком СЭ-606. Толщина слоя не менее 1 мм.

*Допускается монтаж в стенах и перекрытиях следующих базовых материалов: бетон, кирпич, газосиликатный блок, сэндвич панель, огнестойкий гипсокартон с нормируемым пределом огнестойкости.

Поз.	Обозначение	Наименование	Кол.	Примечание
1	арт. 250050	Двухкомпонентный противопожарный		
		терморасширяющийся состав СЭ-01		
2	арт. 250053	Дозирующее устройство СЭ-01Д		
3	арт. 250012	Маркировочная табличка СЭ-М		
4	арт. 250016	Противопожарное покрытие СЭ-670, 20 кг		
5		Негорючая (НГ) каменная вата		
		плотностью от 100 кг/м3		
6	арт. 250021	Противопожарный акриловый		
		герметик СЭ-606		
7		Воздуховод вентиляционный		

Перв. примен. | Справ. № | Подп. и дата | Инв. № дубл. | Взам. инв. № | Подп. и дата | Инв. № подл.

Изм.	Лист	№ докум.	Подп.	Дата
Разраб.		Савастьянов		
Пров.		Кандрашкин		
Т.контр.		Гришин		
Н.контр.		Барашкина		
Утв.		Кандрашкин		

СЭ-ПП-06.2

Двухкомпонентный противопожарный терморасширяющийся состав СЭ-01/Противопожарное покрытие СЭ-670

Лит.	Масса	Масштаб
И	-	
Лист 15.2	Листов	

Двухкомпонентный противопожарный терморасширяющийся состав СЭ-01/противопожарное покрытие СЭ-670. Прокладка вентиляционного воздуховода через капитальную перегородку

ООО "Стандарт-электрик"

Копировал | Формат А4

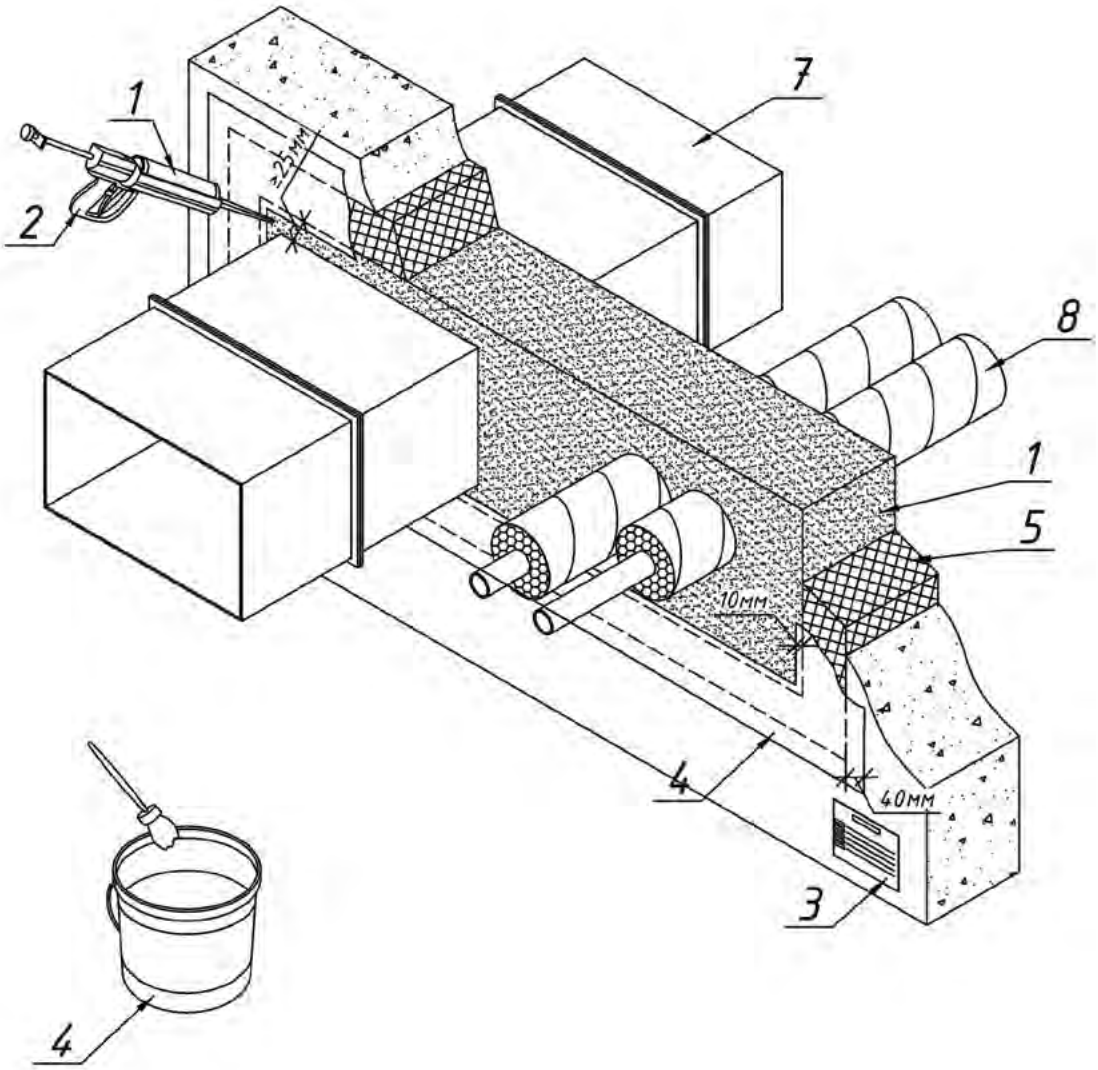

Перв. примен.

Справ. №

Подп. и дата

Инв. № дубл.

Взам. инв. №

Подп. и дата

Инв. № подл.

Поз.	Обозначение	Наименование	Кол.	Примечание
1	арт. 250050	Двухкомпонентный противопожарный		
		терморасширяющийся состав СЭ-01		
2	арт. 250053	Дозирующее устройство СЭ-01Д		
3	арт. 250012	Маркировочная табличка СЭ-М		
4	арт. 250016	Противопожарное покрытие СЭ-670, 20 кг		
5		Негорючая (НГ) каменная вата		
		плотностью от 100 кг/м3		
6	арт. 250021	Противопожарный акриловый		
		герметик СЭ-606		
7		Воздуховод вентиляционный		
8		Труба металлическая в изоляции		

*Суммарная толщина заполнения проходки противопожарным материалом должна составлять не менее 80мм для IET60 или 200мм для IET150 (с любой стороны проходки). Если проходка заполняется с двух сторон, то толщина каждой части должна быть не менее 40 или 100мм соответственно.
*Суммарная площадь сечения кабеля не должна превышать 60% сечения проходки (т.е. СЭ-01 равно 40% или более от площади проходки).

1. Для заделки огнестойких проходок больших размеров необходимо использовать огнестойкую каменную вату (плотностью от 100 кг/м3) с последующим нанесением на неё противопожарного покрытия СЭ-670 производства СТАНДАРТ ЭЛЕКТРИК.
2. Противопожарное покрытие СЭ-670 необходимо нанести на каменную вату с каждой стороны проходки с нахлестом на базовый материал не менее 40 мм. Толщина наносимого слоя 1,2 мм (сухого слоя не менее 0,7 мм).
3. Для обеспечения герметичности необходимо обработать торцы минеральной ваты и базового материала противопожарным акриловым герметиком СЭ-606. Толщина слоя не менее 1 мм.

*Допускается монтаж в стенах и перекрытиях следующих базовых материалов: бетон, кирпич, газосиликатный блок, сэндвич панель, огнестойкий гипсокартон с нормируемым пределом огнестойкости.

Изм.	Лист	№ докум.	Подп.	Дата
Разраб.		Савастьянов		
Пров.		Кандрашкин		
Т.контр.		Гришин		
Н.контр.		Барашкина		
Утв.		Кандрашкин		

СЭ-ПП-06.3

Двухкомпонентный противопожарный терморасширяющийся состав СЭ-01/Противопожарное покрытие СЭ-670

Лит.	Масса	Масштаб
И	–	

Лист 15.3 Листов

Двухкомпонентный противопожарный терморасширяющийся состав СЭ-01/противопожарное покрытие СЭ-670. Прокладка вентиляционного воздуховода и металлических труб в изоляции через капитальную перегородку

ООО "Стандарт-электрик"

Копировал Формат А3

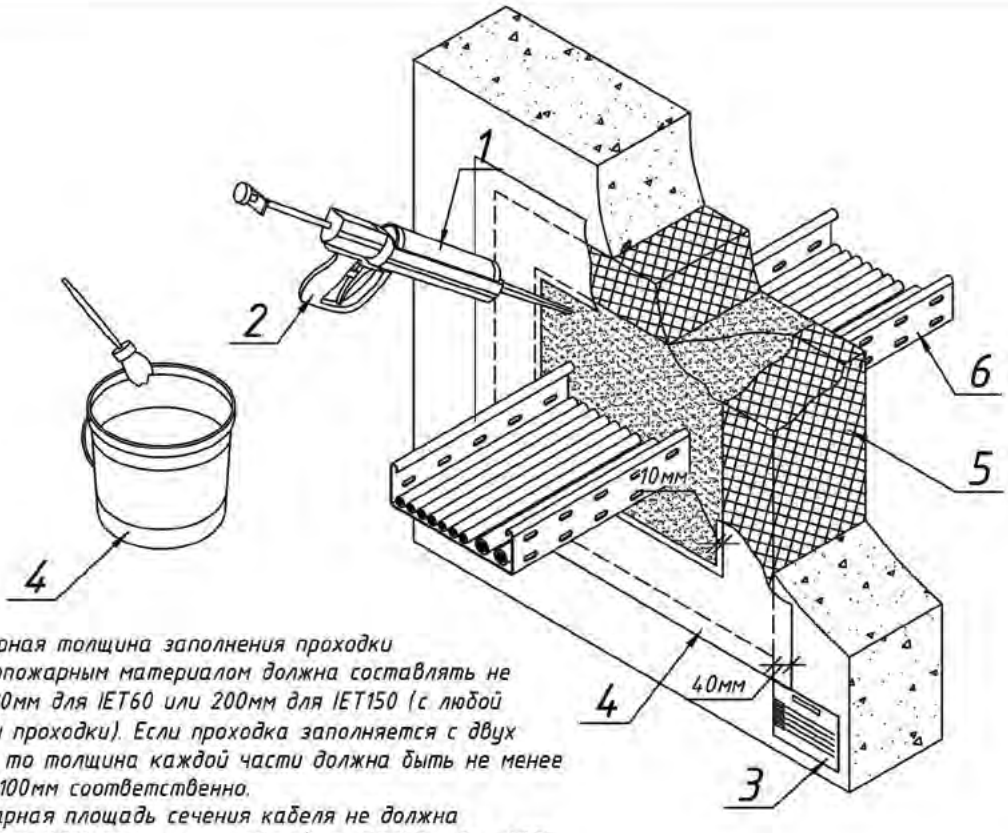

*Суммарная толщина заполнения проходки противопожарным материалом должна составлять не менее 80мм для IET60 или 200мм для IET150 (с любой стороны проходки). Если проходка заполняется с двух сторон, то толщина каждой части должна быть не менее 40 или 100мм соответственно.

*-Суммарная площадь сечения кабеля не должна превышать 60% сечения проходки (т.е. СЭ-01 равно 40% или более от площади проходки)

1. Для заделки огнестойких проходок больших размеров необходимо использовать огнестойкую каменную вату (плотностью от 100 кг/м3) с последующим нанесением на неё противопожарного покрытия СЭ-670 производства СТАНДАРТ ЭЛЕКТРИК.
2. Противопожарное покрытие СЭ-670 необходимо нанести на каменную вату с каждой стороны проходки с нахлестом на базовый материал не менее 40 мм. Толщина наносимого слоя 1,2 мм (сухого слоя не менее 0,7 мм).

* Допускается монтаж в стенах и перекрытиях следующих базовых материалов: бетон, кирпич, газосиликатный блок, сэндвич панель, огнестойкий гипсокартон с нормируемым пределом огнестойкости.

Поз.	Обозначение	Наименование	Кол.	Примечание
1	арт. 250050	Двухкомпонентный противопожарный		
		терморасширяющийся состав СЭ-01		
2	арт. 250053	Дозирующее устройство СЭ-01Д		
3	арт. 250012	Маркировочная табличка СЭ-М		
4	арт. 250016	Противопожарное покрытие СЭ-670, 20 кг		
5		Негорючая (НГ) каменная вата		
		плотностью от 100 кг/м3		
6		Лоток листовой перфорированный		

Перв. примен. | Справ. № | Подп. и дата | Инв. № дубл. | Взам. инв. № | Подп. и дата | Инв. № подл.

Изм.	Лист	№ докум.	Подп.	Дата
Разраб.		Савастьянов		
Пров.		Кандрашкин		
Т.контр.		Гришин		
Н.контр.		Барашкина		
Утв.		Кандрашкин		

СЭ-ПП-06.4

Двухкомпонентный противопожарный терморасширяющийся состав СЭ-01/Противопожарное покрытие СЭ-670

Лит.	Масса	Масштаб
И	-	
Лист 15.4	Листов	

Двухкомпонентный противопожарный терморасширяющийся состав СЭ-01/противопожарное покрытие СЭ-670. Прокладка листового лотка через капитальную перегородку

ООО "Стандарт-электрик"

Копировал | Формат А4

Перв. примен.

Справ. №

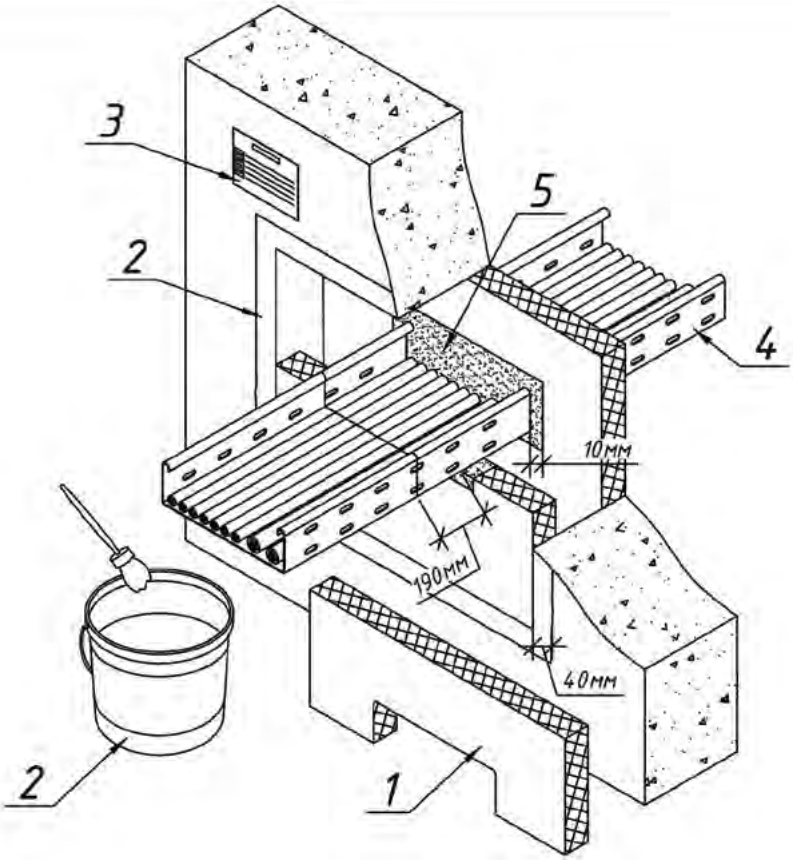

1. При сложной геометрии заделываемых коммуникаций (лоток с не систематизированными кабелями) минеральная вата подрезается с зазором от 10 до 50мм от кабеля и лотка. Зазор между ватой и коммуникациями заполняется составом СЭ-01 на ту же толщину проходки.
2. Нанесите противопожарное покрытие СЭ-670 на каменную вату с каждой стороны проходки с нахлестом на базовый материал не менее 40 мм и на оболочку кабеля, инженерную коммуникацию (воздуховод, трубопровод и т.п.) с каждой стороны проходки (не менее 190 мм). Толщина наносимого слоя 1 мм (сухого слоя не менее 0,7 мм).
3. Данный вид проходки может применяться как в стенах, так и в перекрытиях.

Поз.	Обозначение	Наименование	Кол.	Примечание
1		Негорючая минеральная вата		
2	арт. 250015	Противопожарное покрытие СЭ-670, 10 кг		
3	арт. 250012	Маркировочная табличка СЭ-М		
4	Лоток СЭ	Лоток листовой перфорированный		
5	арт. 250050	Двухкомпонентный противопожарный терморасширяющийся состав СЭ-01		

Подп. и дата

Инв. № дубл.

Взам. инв. №

Подп. и дата

Инв. № подл.

Изм.	Лист	№ докум.	Подп.	Дата
Разраб.		Савастьянов		
Пров.		Кандрашкин		
Т.контр.		Гришин		
Н.контр.		Барашкина		
Утв.		Кандрашкин		

СЭ-ПП-07

Противопожарное покрытие СЭ-670

Лит.	Масса	Масштаб
И	-	-

Лист 17 Листов

Противопожарное покрытие. Прокладка листового лотка через капитальную перегородку/перекрытие

ООО "Стандарт-электрик"

Копировал Формат А4

Перв. примен.

Справ. №

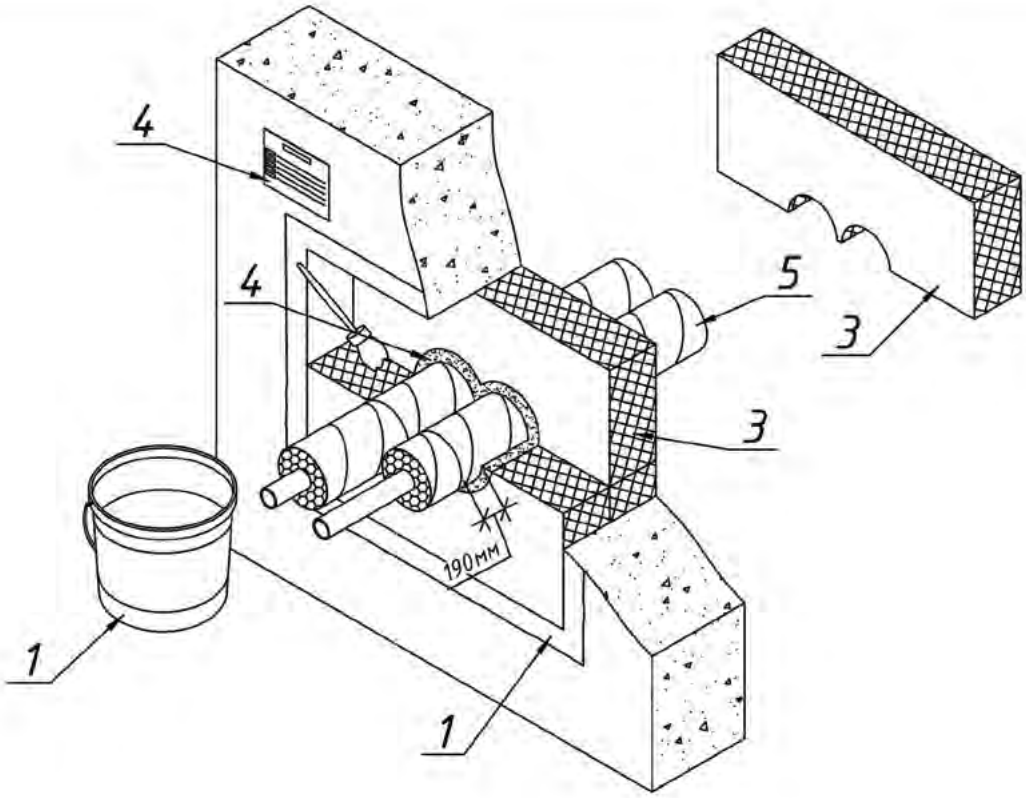

1. При сложной геометрии заделываемых коммуникаций (лоток с не систематизированными кабелями) минеральная вата подрезается с зазором от 10 до 50мм от кабеля и лотка. Зазор между ватой и коммуникациями заполняется составом СЭ-01 на ту же толщину проходки.
2. Нанесите противопожарное покрытие СЭ-670 на каменную вату с каждой стороны проходки с нахлестом на базовый материал не менее 40 мм и на оболочку кабеля, инженерную коммуникацию (воздуховод, трубопровод и т.п.) с каждой стороны проходки (не менее 190 мм). Толщина наносимого слоя 1 мм (сухого слоя не менее 0,7 мм).
3. Данный вид проходки может применяться как в стенах, так и в перекрытиях.

Поз.	Обозначение	Наименование	Кол.	Примечание
1	арт. 250015	Противопожарное покрытие СЭ-670, 10 кг		
2	арт. 250050	Двухкомпонентный противопожарный		
		терморасширяющийся состав СЭ-01		
3		Негорючая минеральная вата		
4	арт. 250012	Маркировочная табличка СЭ-М		
5		Труба металлическая в изоляции		

Подп. и дата

Инв. № дубл.

Взам. инв. №

Подп. и дата

Инв. № подл.

Изм.	Лист	№ докум.	Подп.	Дата
Разраб.		Савастьянов		
Пров.		Кандрашкин		
Т.контр.		Гришин		
Н.контр.		Барашкина		
Утв.		Кандрашкин		

СЭ-ПП-07.1

Противопожарное покрытие СЭ-670

Лит.	Масса	Масштаб
И	-	

Лист 17.1 Листов

Противопожарное покрытие. Прокладка металлических труб в изоляции через капитальную перегородку/перекрытие

ООО "Стандарт-электрик"

Копировал Формат А4

Перв. примен.

Справ. №

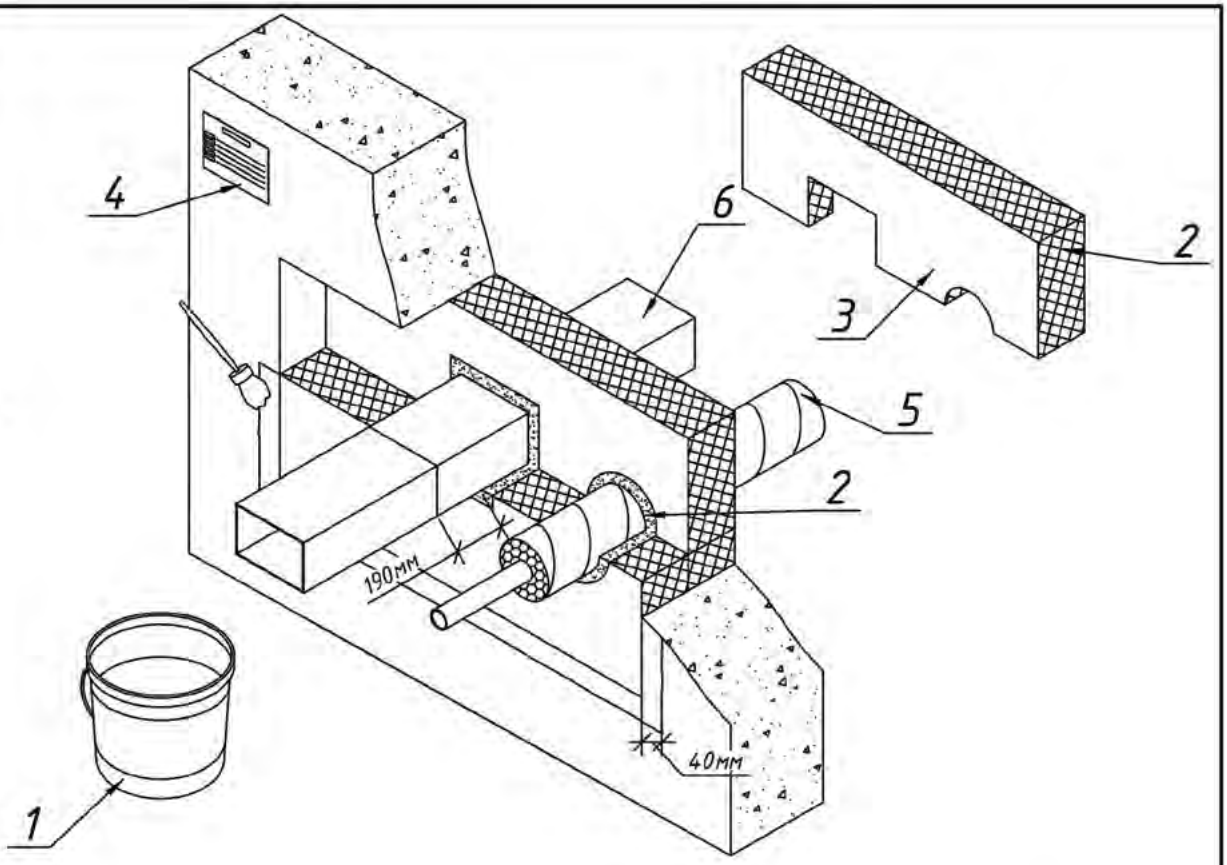

1. При сложной геометрии заделываемых коммуникаций (лоток с не систематизированными кабелями) минеральная вата подрезается с зазором от 10 до 50мм от кабеля и лотка. Зазор между ватой и коммуникациями заполняется составом СЭ-01 на ту же толщину проходки.
2. Нанесите противопожарное покрытие СЭ-670 на каменную вату с каждой стороны проходки с нахлестом на базовый материал не менее 40 мм и на оболочку кабеля, инженерную коммуникацию (воздуховод, трубопровод и т.п.) с каждой стороны проходки (не менее 190 мм). Толщина наносимого слоя 1 мм (сухого слоя не менее 0,7 мм).
3. Данный вид проходки может применяться как в стенах, так и в перекрытиях.

Подп. и дата

Инв. № дубл.

Поз.	Обозначение	Наименование	Кол.	Примечание
1	арт. 250015	Противопожарное покрытие СЭ-670, 10 кг		
2	арт. 250050	Двухкомпонентный противопожарный		
		терморасширяющийся состав СЭ-01		
3		Негорючая минеральная вата		
4	арт. 250012	Маркировочная табличка СЭ-М		
5		Труба металлическая в изоляции		
6		Воздуховод вентиляционный		

Взам. инв. №

Подп. и дата

Инв. № подл.

Изм.	Лист	№ докум.	Подп.	Дата
Разраб.		Савастьянов		
Пров.		Кандрашкин		
Т.контр.		Гришин		
Н.контр.		Барашкина		
Утв.		Кандрашкин		

СЭ-ПП-07.2

Противопожарное покрытие СЭ-670

Лит.	Масса	Масштаб
И	-	

Лист 17.2 Листов

Противопожарное покрытие. Прокладка вентиляционного воздуховода и металлических труб в изоляции через капитальную перегородку/перекрытие

ООО "Стандарт-электрик"

Копировал Формат А4

Перв. примен.

Справ. №

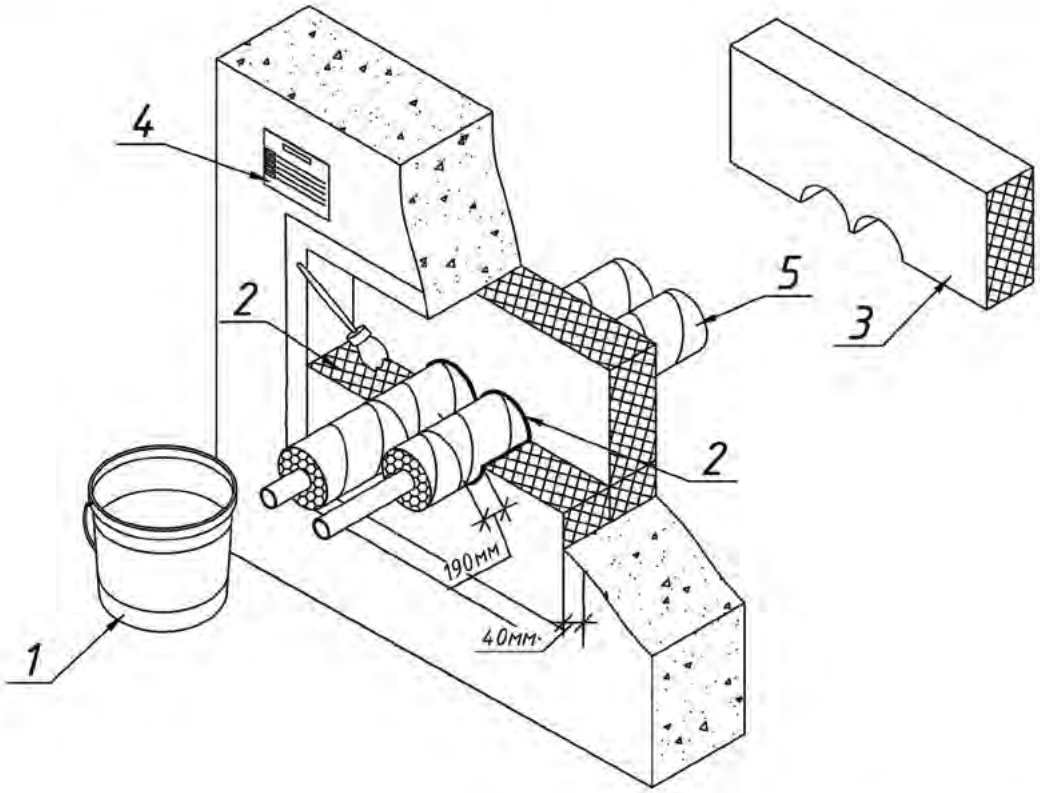

1. Для обеспечения герметичности необходимо обработать торцы минеральной ваты и базового материала противопожарным акриловым герметиком СЭ-606. Толщина наносимого слоя не менее 1 мм.
2. Нанесите покрытие на каменную вату с каждой стороны проходки с нахлестом на базовый материал не менее 40 мм. Толщина наносимого слоя 1 мм (сухого слоя не менее 0,7 мм).
3. Нанесите противопожарное покрытие СЭ-670 на оболочку кабеля, инженерную коммуникацию (воздуховод, трубопровод и т.п.) с каждой стороны проходки (не менее 190 мм). Толщина наносимого слоя 1,2 мм (сухого слоя не менее 0,7 мм). При нанесении покрытия СЭ-670 на вату не допускается нарушение целостности покрытия, так как в данном месте необходимо обеспечить газонепроницаемость.
4. В случае образования трещин или нарушения сплошности более чем на 2% в покрытии СЭ-670 на коммуникациях, выходящих из плоскости проходки (покрытие коммуникаций на расстояние не менее 190мм. от проходки) восстановление покрытия не требуется.

Подп. и дата

Инв. № дубл.

Поз.	Обозначение	Наименование	Кол.	Примечание
1	арт. 250015	Противопожарное покрытие СЭ-670, 10 кг		
2	арт. 250021	Противопожарный акриловый		
		герметик СЭ-606		
3		Негорючая минеральная вата		
4	арт. 250012	Маркировочная табличка СЭ-М		
5		Труба металлическая в изоляции		

Взам. инв. №

Подп. и дата

Инв. № подл.

Изм.	Лист	№ докум.	Подп.	Дата
Разраб.		Савастьянов		
Пров.		Кандрашкин		
Т.контр.		Гришин		
Н.контр.		Барашкина		
Утв.		Кандрашкин		

СЭ-ПП-08

Противопожарное покрытие СЭ-670

Лит.	Масса	Масштаб
И	-	

Лист 18 Листов

Противопожарное покрытие. Прокладка металлических труб в изоляции через капитальную перегородку

ООО "Стандарт-электрик"

Копировал Формат А4

Перв. примен.

Справ. №

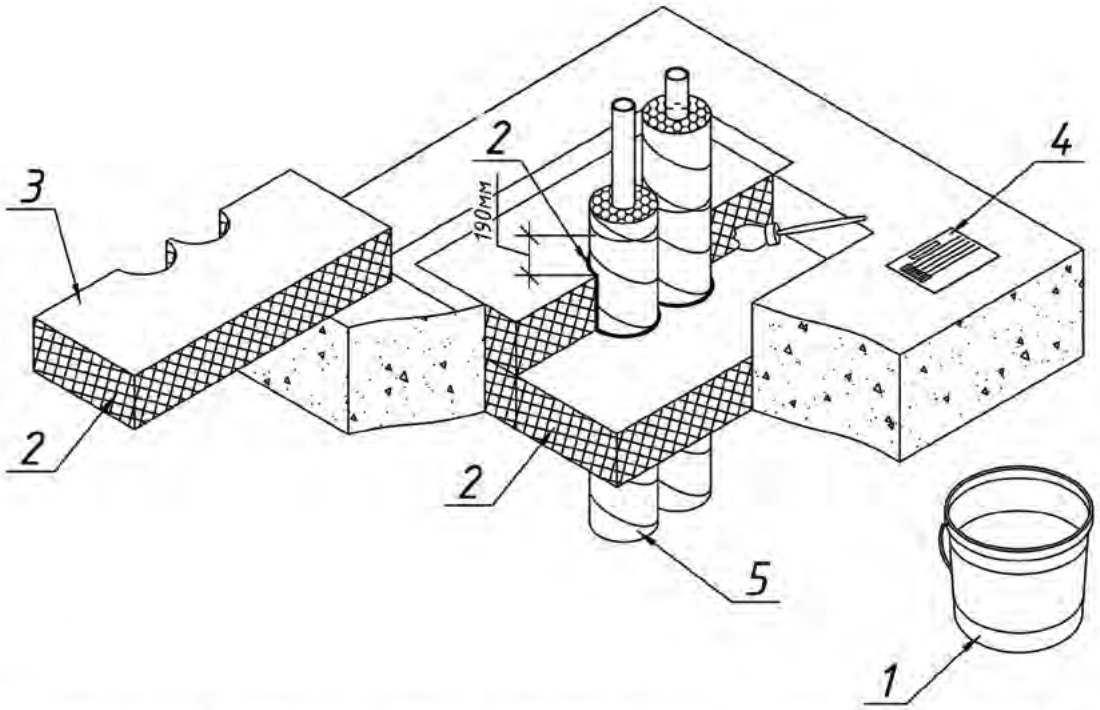

1. Для обеспечения герметичности необходимо обработать торцы минеральной ваты и базового материала противопожарным акриловым герметиком СЭ-606. Толщина наносимого слоя не менее 1 мм.
2. Нанесите покрытие на каменную вату с каждой стороны проходки с нахлестом на базовый материал не менее 40 мм. Толщина наносимого слоя 1 мм (сухого слоя не менее 0,7 мм).
3. Нанесите противопожарное покрытие СЭ-670 на оболочку кабеля, инженерную коммуникацию (воздуховод, трубопровод и т.п.) с каждой стороны проходки (не менее 190 мм). Толщина наносимого слоя 1,2 мм (сухого слоя не менее 0,7 мм). При нанесении покрытия СЭ-670 на вату не допускается нарушение целостности покрытия, так как в данном месте необходимо обеспечить газонепроницаемость.
4. В случае образования трещин или нарушения сплошности более чем на 2% в покрытии СЭ-670 на коммуникациях, выходящих из плоскости проходки (покрытие коммуникаций на расстояние не менее 190мм. от проходки) восстановление покрытия не требуется.

Подп. и дата

Инв. № дубл.

Взам. инв. №

Поз.	Обозначение	Наименование	Кол.	Примечание
1	арт. 250015	Противопожарное покрытие СЭ-670, 10 кг		
2	арт. 250021	Противопожарный акриловый		
		герметик СЭ-606		
3		Негорючая минеральная вата		
4	арт. 250012	Маркировочная табличка СЭ-М		
5		Труба металлическая в изоляции		

Подп. и дата

Инв. № подл.

Изм.	Лист	№ докум.	Подп.	Дата
Разраб.		Савастьянов		
Пров.		Кандрашкин		
Т.контр.		Гришин		
Н.контр.		Барашкина		
Утв.		Кандрашкин		

СЭ-ПП-08.1

Противопожарное покрытие СЭ-670

Лит.	Масса	Масштаб
И	-	

Лист 18.1 Листов

Противопожарное покрытие. Прокладка металлических труб в изоляции через перекрытие

ООО "Стандарт-электрик"

Копировал Формат А4

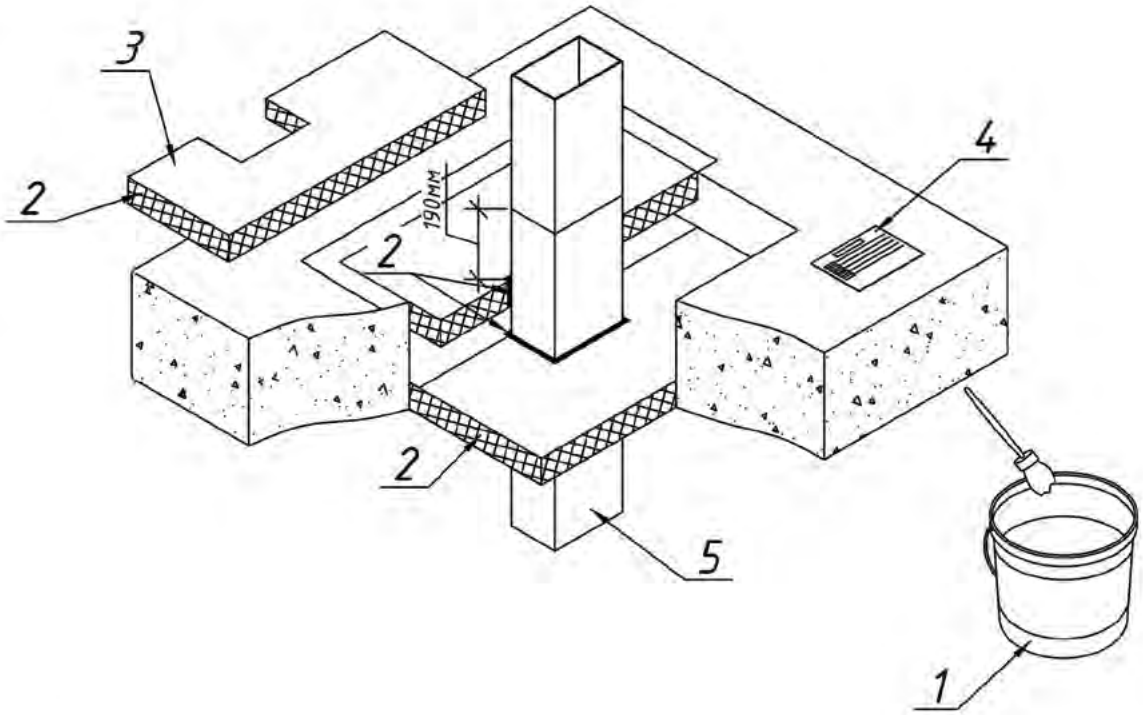

1. Для обеспечения герметичности необходимо обработать торцы минеральной ваты и базового материала противопожарным акриловым герметиком СЭ-606. Толщина наносимого слоя не менее 1 мм.
2. Нанесите покрытие на каменную вату с каждой стороны проходки с нахлестом на базовый материал не менее 40 мм. Толщина наносимого слоя 1 мм (сухого слоя не менее 0,7 мм).
3. Нанесите противопожарное покрытие СЭ-670 на оболочку кабеля, инженерную коммуникацию (воздуховод, трубопровод и т.п.) с каждой стороны проходки (не менее 190 мм). Толщина наносимого слоя 1,2 мм (сухого слоя не менее 0,7 мм). При нанесении покрытия СЭ-670 на вату не допускается нарушение целостности покрытия, так как в данном месте необходимо обеспечить газонепроницаемость.
4. В случае образования трещин или нарушения сплошности более чем на 2% в покрытии СЭ-670 на коммуникациях, выходящих из плоскости проходки (покрытие коммуникаций на расстояние не менее 190мм. от проходки) восстановление покрытия не требуется.

Поз.	Обозначение	Наименование	Кол.	Примечание
1	арт. 250015	Противопожарное покрытие СЭ-670, 10 кг		
2	арт. 250021	Противопожарный акриловый		
		герметик СЭ-606		
3		Негорючая минеральная вата		
4	арт. 250012	Маркировочная табличка СЭ-М		
5		Воздуховод вентиляционный		

СЭ-ПП-08.2

Изм.	Лист	№ докум.	Подп.	Дата
Разраб.		Савастьянов		
Пров.		Кандрашкин		
Т.контр.		Гришин		
Н.контр.		Барашкина		
Утв.		Кандрашкин		

Противопожарное покрытие СЭ-670

Лит.	Масса	Масштаб
И	-	

Лист 18.2 Листов

Противопожарное покрытие. Прокладка вентиляционного воздуховода через перекрытие

ООО "Стандарт-электрик"

Копировал Формат А4

Перв. примен. | Справ. № | Подп. и дата | Инв. № дубл. | Взам. инв. № | Подп. и дата | Инв. № подл.

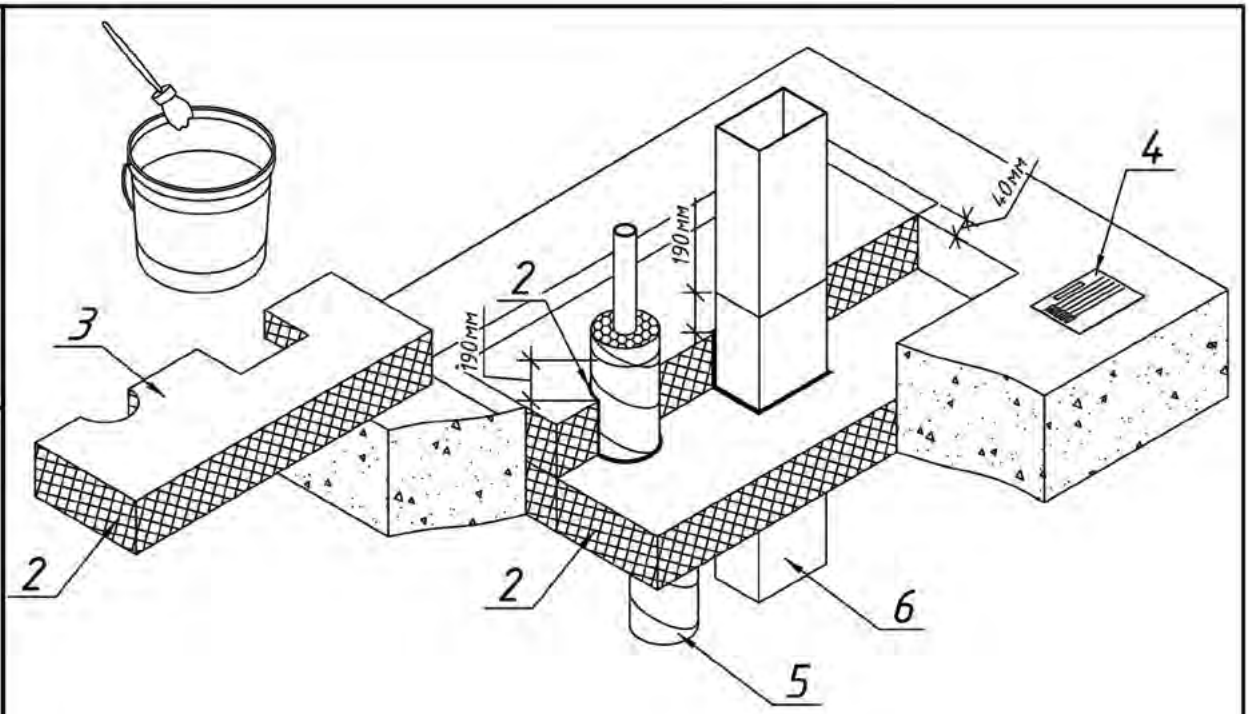

1. Для обеспечения герметичности необходимо обработать торцы минеральной ваты и базового материала противопожарным акриловым герметиком СЭ-606. Толщина наносимого слоя не менее 1 мм.
2. Нанесите покрытие на каменную вату с каждой стороны проходки с нахлестом на базовый материал не менее 40 мм. Толщина наносимого слоя 1 мм (сухого слоя не менее 0,7 мм).
3. Нанесите противопожарное покрытие СЭ-670 на оболочку кабеля, инженерную коммуникацию (воздуховод, трубопровод и т.п.) с каждой стороны проходки (не менее 190 мм). Толщина наносимого слоя 1,2 мм (сухого слоя не менее 0,7 мм). При нанесении покрытия СЭ-670 на вату не допускается нарушение целостности покрытия, так как в данном месте необходимо обеспечить газонепроницаемость.
4. В случае образования трещин или нарушения сплошности более чем на 2% в покрытии СЭ-670 на коммуникациях, выходящих из плоскости проходки (покрытие коммуникаций на расстояние не менее 190мм от проходки) восстановление покрытия не требуется.

Поз.	Обозначение	Наименование	Кол.	Примечание
1	арт. 250015	Противопожарное покрытие СЭ-670, 10 кг		
2	арт. 250021	Противопожарный акриловый		
		герметик СЭ-606		
3		Негорючая минеральная вата		
4	арт. 250012	Маркировочная табличка СЭ-М		
5		Труба металлическая в изоляции		
6		Воздуховод вентиляционный		

СЭ-ПП-08.3

Изм.	Лист	№ докум.	Подп.	Дата
Разраб.		Савастьянов		
Пров.		Кандрашкин		
Т.контр.		Гришин		
Н.контр.		Барашкина		
Утв.		Кандрашкин		

Противопожарное покрытие СЭ-670

Лит.	Масса	Масштаб
И	-	

Лист 18.3 Листов

Противопожарное покрытие. Прокладка вентиляционного воздуховода и металлических труб в изоляции через перекрытие

ООО "Стандарт-электрик"

Копировал Формат А4

Перв. примен. | Справ. № | Подп. и дата | Инв. № дубл. | Взам. инв. № | Подп. и дата | Инв. № подл.

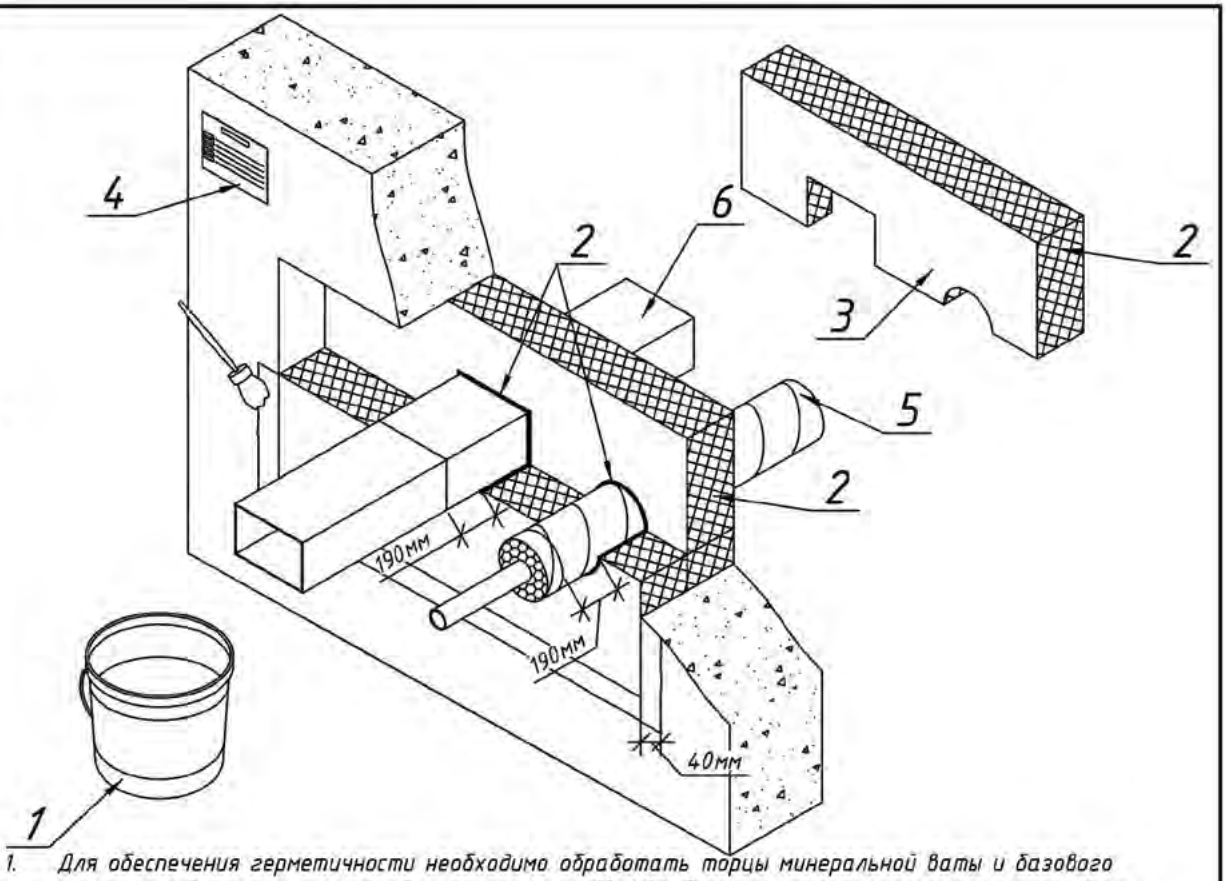

1. Для обеспечения герметичности необходимо обработать торцы минеральной ваты и базового материала противопожарным акриловым герметиком СЭ-606. Толщина наносимого слоя не менее 1 мм.
2. Нанесите покрытие на каменную вату с каждой стороны проходки с нахлестом на базовый материал не менее 40 мм. Толщина наносимого слоя 1 мм (сухого слоя не менее 0,7 мм).
3. Нанесите противопожарное покрытие СЭ-670 на оболочку кабеля, инженерную коммуникацию (воздуховод, трубопровод и т.п.) с каждой стороны проходки (не менее 190 мм). Толщина наносимого слоя 1,2 мм (сухого слоя не менее 0,7 мм). При нанесении покрытия СЭ-670 на вату не допускается нарушение целостности покрытия, так как в данном месте необходимо обеспечить газонепроницаемость.
4. В случае образования трещин или нарушения сплошности более чем на 2% в покрытии СЭ-670 на коммуникациях, выходящих из плоскости проходки (покрытие коммуникаций на расстояние не менее 190мм от проходки) восстановление покрытия не требуется.

Поз.	Обозначение	Наименование	Кол.	Примечание
1	арт. 250015	Противопожарное покрытие СЭ-670, 10 кг		
2	арт. 250021	Противопожарный акриловый		
		герметик СЭ-606		
3		Негорючая минеральная вата		
4	арт. 250012	Маркировочная табличка СЭ-М		
5		Труба металлическая в изоляции		
6		Воздуховод вентиляционный		

СЭ-ПП-08.4

Изм.	Лист	№ докум.	Подп.	Дата
Разраб.		Савастьянов		
Пров.		Кандрашкин		
Т.контр.		Гришин		
Н.контр.		Барашкина		
Утв.		Кандрашкин		

Противопожарное покрытие СЭ-670

Лит.	Масса	Масштаб
И	-	

Лист 18.4 Листов

Противопожарное покрытие. Прокладка вентиляционного воздуховода и металлических труб в изоляции через капитальную перегородку

ООО "Стандарт-электрик"

Копировал Формат А4

Перв. примен. | Справ. № | Подп. и дата | Инв. № дубл. | Взам. инв. № | Подп. и дата | Инв. № подл.

Перв. примен.

Справ. №

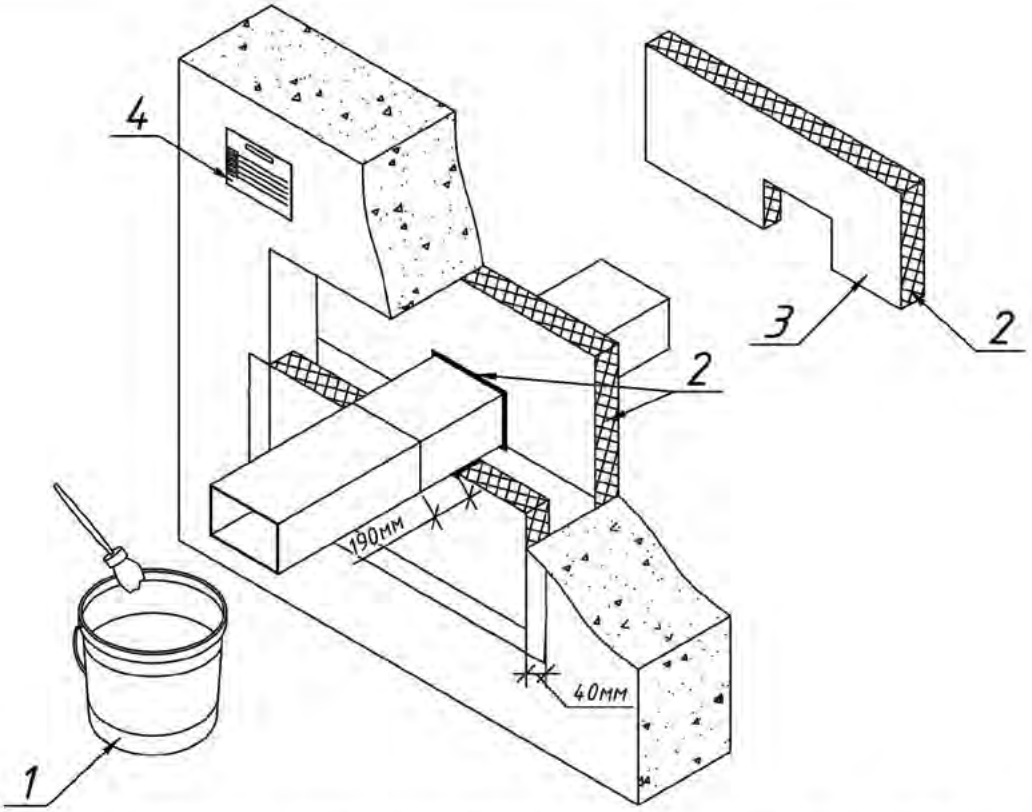

1. Для обеспечения герметичности необходимо обработать торцы минеральной ваты и базового материала противопожарным акриловым герметиком СЭ-606. Толщина наносимого слоя не менее 1 мм.
2. Нанесите покрытие на каменную вату с каждой стороны проходки с нахлестом на базовый материал не менее 40 мм. Толщина наносимого слоя 1 мм (сухого слоя не менее 0,7 мм).
3. Нанесите противопожарное покрытие СЭ-670 на оболочку кабеля, инженерную коммуникацию (воздуховод, трубопровод и т.п.) с каждой стороны проходки (не менее 190 мм). Толщина наносимого слоя 1,2 мм (сухого слоя не менее 0,7 мм). При нанесении покрытия СЭ-670 на вату не допускается нарушение целостности покрытия, так как в данном месте необходимо обеспечить газонепроницаемость.
4. В случае образования трещин или нарушения сплошности более чем на 2% в покрытии СЭ-670 на коммуникациях, выходящих из плоскости проходки (покрытие коммуникаций на расстояние не менее 190мм. от проходки) восстановление покрытия не требуется.

Подп. и дата

Инв. № дубл.

Взам. инв. №

Поз.	Обозначение	Наименование	Кол.	Примечание
1	арт. 250015	Противопожарное покрытие СЭ-670, 10 кг		
2	арт. 250021	Противопожарный акриловый		
		герметик СЭ-606		
3		Негорючая минеральная вата		
4	арт. 250012	Маркировочная табличка СЭ-М		
5		Воздуховод вентиляционный		

Подп. и дата

Инв. № подл.

Изм.	Лист	№ докум.	Подп.	Дата
Разраб.		Савастьянов		
Пров.		Кандрашкин		
Т.контр.		Гришин		
Н.контр.		Барашкина		
Утв.		Кандрашкин		

СЭ-ПП-08.5

Противопожарное покрытие СЭ-670

Лит.	Масса	Масштаб
И	-	

Лист 18.5 Листов

Противопожарное покрытие. Прокладка вентиляционного воздуховода через капитальную перегородку

ООО "Стандарт-электрик"

Копировал Формат А4

Перв. примен.

Справ. №

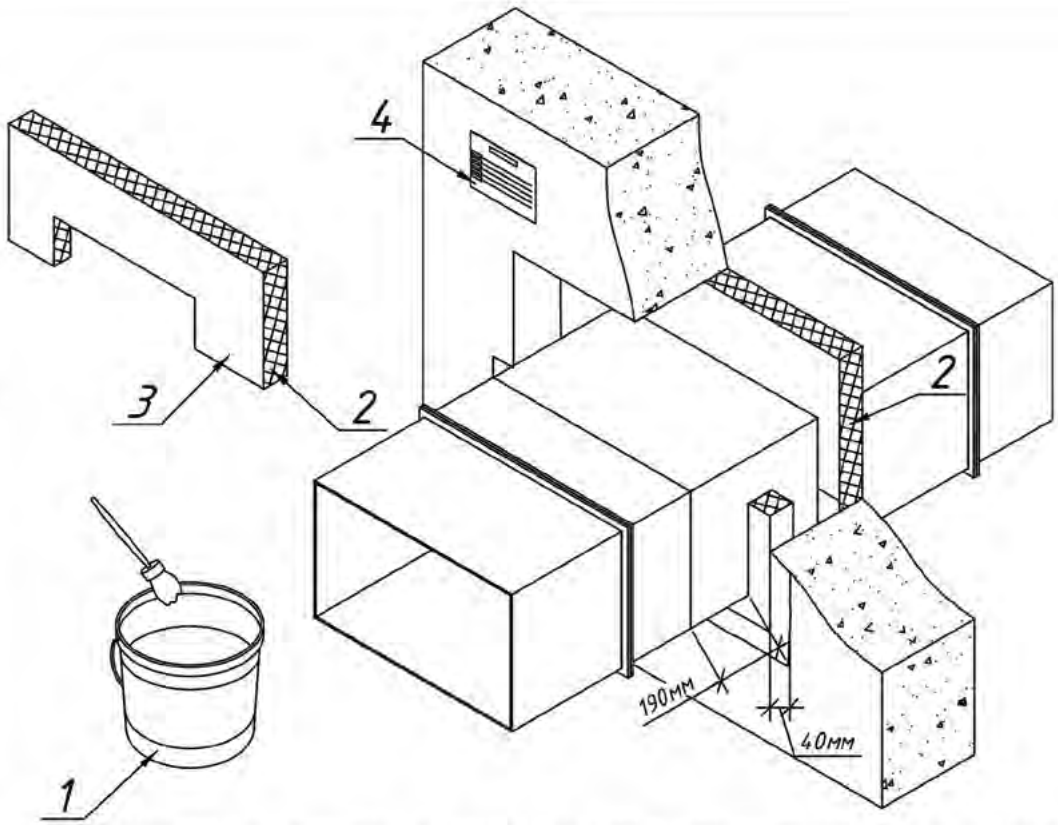

1. Для обеспечения герметичности необходимо обработать торцы минеральной ваты и базового материала противопожарным акриловым герметиком СЭ-606. Толщина наносимого слоя не менее 1 мм.
2. Нанесите покрытие на каменную вату с каждой стороны проходки с нахлестом на базовый материал не менее 40 мм. Толщина наносимого слоя 1 мм (сухого слоя не менее 0,7 мм).
3. Нанесите противопожарное покрытие СЭ-670 на оболочку кабеля, инженерную коммуникацию (воздуховод, трубопровод и т.п.) с каждой стороны проходки (не менее 190 мм). Толщина наносимого слоя 1,2 мм (сухого слоя не менее 0,7 мм). При нанесении покрытия СЭ-670 на вату не допускается нарушение целостности покрытия, так как в данном месте необходимо обеспечить газонепроницаемость.
4. В случае образования трещин или нарушения сплошности более чем на 2% в покрытии СЭ-670 на коммуникациях, выходящих из плоскости проходки (покрытие коммуникаций на расстояние не менее 190мм от проходки) восстановление покрытия не требуется.

Подп. и дата

Инв. № дубл.

Взам. инв. №

Поз.	Обозначение	Наименование	Кол.	Примечание
1	арт. 250015	Противопожарное покрытие СЭ-670, 10 кг		
2	арт. 250021	Противопожарный акриловый		
		герметик СЭ-606		
3		Негорючая минеральная вата		
4	арт. 250012	Маркировочная табличка СЭ-М		
5		Воздуховод вентиляционный		

Подп. и дата

Инв. № подл.

Изм.	Лист	№ докум.	Подп.	Дата
Разраб.		Савастьянов		
Пров.		Кандрашкин		
Т.контр.		Гришин		
Н.контр.		Барашкина		
Утв.		Кандрашкин		

СЭ-ПП-08.7

Противопожарное покрытие СЭ-670

Лит.	Масса	Масштаб
И	-	

Лист 18.7 Листов

Противопожарное покрытие. Прокладка вентиляционного воздуховода через капитальную перегородку

ООО "Стандарт-электрик"

Копировал Формат А4

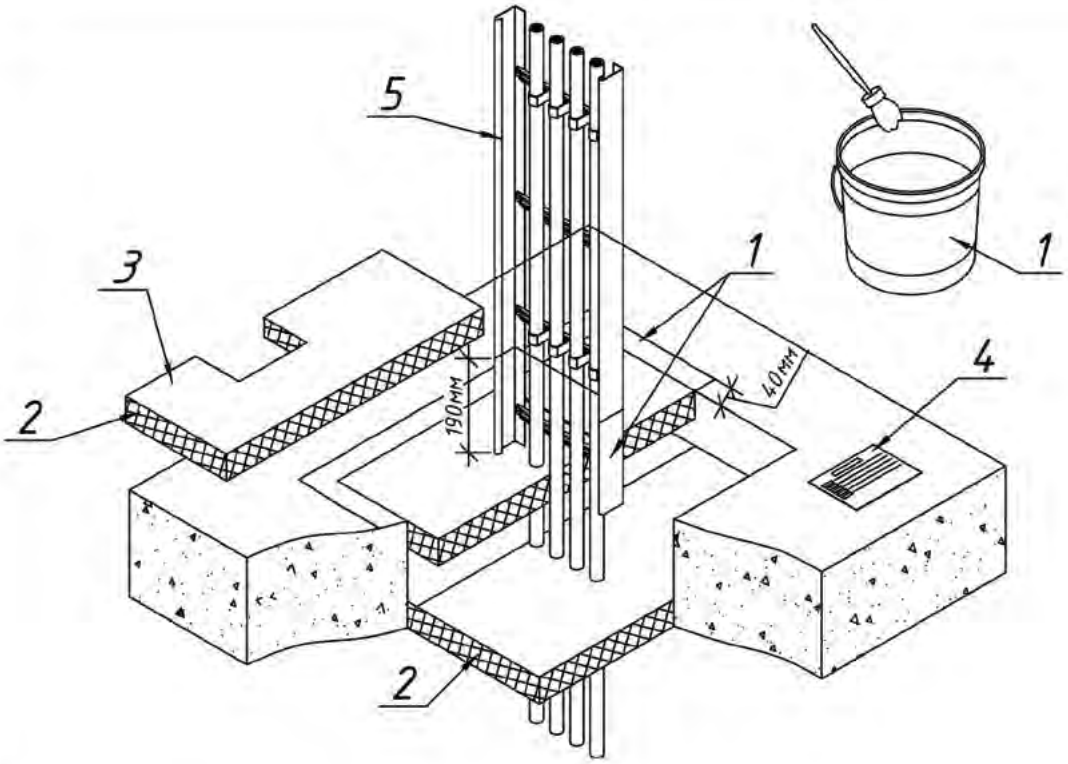

1. Для обеспечения герметичности необходимо обработать торцы минеральной ваты и базового материала противопожарным акриловым герметиком СЭ-606. Толщина наносимого слоя не менее 1 мм.
2. Нанесите покрытие на каменную вату с каждой стороны проходки с нахлестом на базовый материал не менее 40 мм. Толщина наносимого слоя 1 мм (сухого слоя не менее 0,7 мм).
3. Нанесите противопожарное покрытие СЭ-670 на оболочку кабеля, инженерную коммуникацию (воздуховод, трубопровод и т.п.) с каждой стороны проходки (не менее 190 мм). Толщина наносимого слоя 1,2 мм (сухого слоя не менее 0,7 мм). При нанесении покрытия СЭ-670 на вату не допускается нарушение целостности покрытия, так как в данном месте необходимо обеспечить газонепроницаемость.
4. В случае образования трещин или нарушения сплошности более чем на 2% в покрытии СЭ-670 на коммуникациях, выходящих из плоскости проходки (покрытие коммуникаций на расстояние не менее 190мм. от проходки) восстановление покрытия не требуется.

Поз.	Обозначение	Наименование	Кол.	Примечание
1	арт. 250015	Противопожарное покрытие СЭ-670, 10 кг		
2	арт. 250021	Противопожарный акриловый		
		герметик СЭ-606		
3		Негорючая минеральная вата		
4	арт. 250012	Маркировочная табличка СЭ-М		
5		Лоток лестничный		

Перв. примен. | Справ. № | Подп. и дата | Инв. № дубл. | Взам. инв. № | Подп. и дата | Инв. № подл.

Изм.	Лист	№ докум.	Подп.	Дата
Разраб.		Савастьянов		
Пров.		Кандрашкин		
Т.контр.		Гришин		
Н.контр.		Барашкина		
Утв.		Кандрашкин		

СЭ-ПП-08.8

Противопожарное покрытие СЭ-670

Лит.	Масса	Масштаб
И	-	

Лист 18.8 Листов

Противопожарное покрытие СЭ-670. Прокладка лестничного лотка через перекрытие

ООО "Стандарт-электрик"

Копировал Формат А4

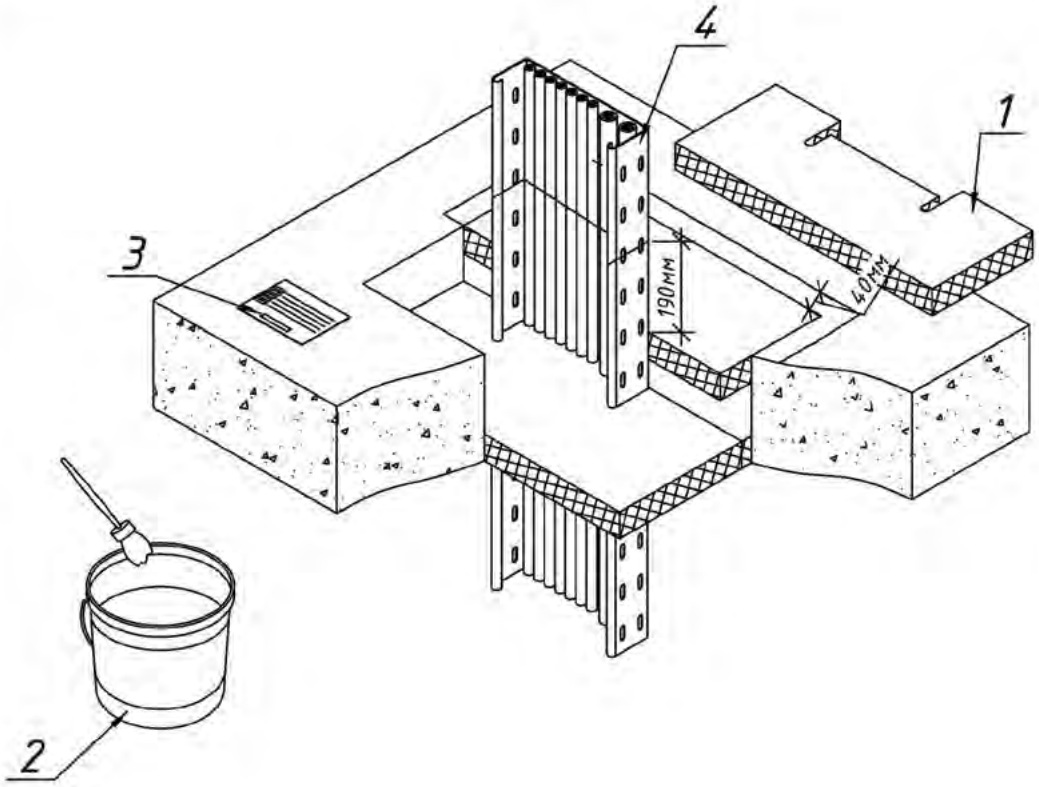

1. Нанесите покрытие на каменную вату с каждой стороны проходки с нахлестом на базовый материал не менее 40 мм. Толщина наносимого слоя 1 мм (сухого слоя не менее 0,7 мм).
2. Нанесите противопожарное покрытие СЭ-670 на оболочку кабеля, инженерную коммуникацию (воздуховод, трубопровод и т.п.) с каждой стороны проходки (не менее 190 мм). Толщина наносимого слоя 1,2 мм (сухого слоя не менее 0,7 мм). При нанесении покрытия СЭ-670 на вату не допускается нарушение целостности покрытия, так как в данном месте необходимо обеспечить газонепроницаемость.
3. В случае образования трещин или нарушения сплошности более чем на 2% в покрытии СЭ-670 на коммуникациях, выходящих из плоскости проходки (покрытие коммуникаций на расстояние не менее 190мм. от проходки) восстановление покрытия не требуется.

Поз.	Обозначение	Наименование	Кол.	Примечание
1		Негорючая минеральная вата		
2	арт. 250015	Противопожарное покрытие СЭ-670, 10 кг		
3	арт. 250012	Маркировочная табличка СЭ-М		
4	Лоток СЭ	Лоток листовой перфорированный		

Изм.	Лист	№ докум.	Подп.	Дата
Разраб.		Савастьянов		
Пров.		Кандрашкин		
Т.контр.		Гришин		
Н.контр.		Барашкина		
Утв.		Кандрашкин		

СЭ-ПП-08.9

Противопожарное покрытие СЭ-670

Лит.	Масса	Масштаб
И	-	

Лист 18.9 Листов

Противопожарное покрытие СЭ-670. Прокладка листового лотка через перекрытие

ООО "Стандарт-электрик"

Копировал Формат А4

Перв. примен. | Справ. № | Подп. и дата | Инв. № дубл. | Взам. инв. № | Подп. и дата | Инв. № подл.

Перв. примен.

Справ. №

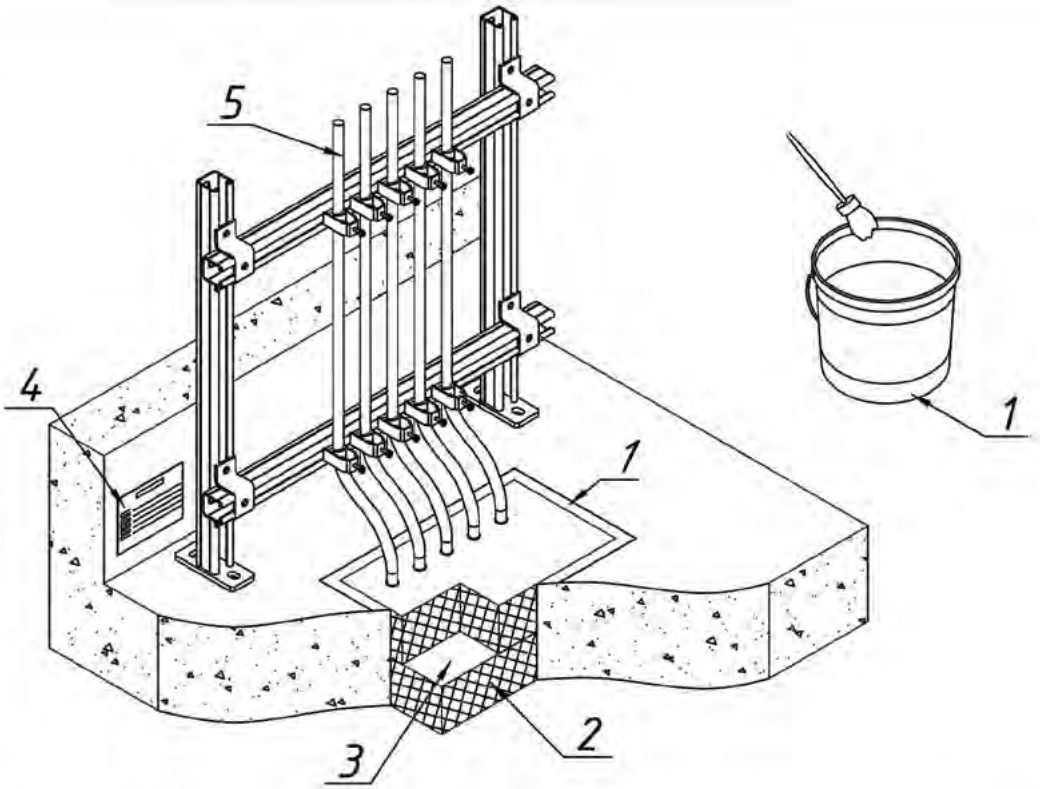

1. Для обеспечения герметичности необходимо обработать торцы минеральной ваты и базового материала противопожарным акриловым герметиком СЭ-606. Толщина наносимого слоя не менее 1 мм.
2. Нанесите покрытие на каменную вату с каждой стороны проходки с нахлестом на базовый материал не менее 40 мм. Толщина наносимого слоя 1 мм (сухого слоя не менее 0,7 мм).
3. Нанесите противопожарное покрытие СЭ-670 на оболочку кабеля, инженерную коммуникацию (воздуховод, трубопровод и т.п.) с каждой стороны проходки (не менее 190 мм). Толщина наносимого слоя 1,2 мм (сухого слоя не менее 0,7 мм). При нанесении покрытия СЭ-670 на вату не допускается нарушение целостности покрытия, так как в данном месте необходимо обеспечить газонепроницаемость.
4. В случае образования трещин или нарушения сплошности более чем на 2% в покрытии СЭ-670 на коммуникациях, выходящих из плоскости проходки (покрытие коммуникаций на расстояние не менее 190мм от проходки) восстановление покрытия не требуется.

Подп. и дата

Инв. № дубл.

Взам. инв. №

Поз.	Обозначение	Наименование	Кол.	Примечание
1	арт. 250015	Противопожарное покрытие СЭ-670, 10 кг		
2	арт. 250021	Противопожарный акриловый		
		герметик СЭ-606		
3		Негорючая минеральная вата		
4	арт. 250012	Маркировочная табличка СЭ-М		
5		Поток кабелей		

Подп. и дата

Инв. № подл.

Изм.	Лист	№ докум.	Подп.	Дата
Разраб.		Савастьянов		
Пров.		Кандрашкин		
Т.контр.		Гришин		
Н.контр.		Барашкина		
Утв.		Кандрашкин		

СЭ-ПП-08.10

Противопожарное покрытие СЭ-670

Лит.	Масса	Масштаб
И	-	

Лист 18.10 Листов

Противопожарное покрытие СЭ-670. Прокладка потока кабелей через перекрытие

ООО "Стандарт-электрик"

Копировал Формат А4

Противопожарное кабельное покрытие СЭ-678

Универсальное решение для предотвращения распространения огня по оболочке кабеля.

Области применения и преимущества

- Противопожарная защита кабелей в горючей изоляции
- Для одиночной прокладки и пучков кабелей в лотках
- Для внутреннего применения
- Высокие показатели теплопроводности
- Не перегревает кабель.
- Для внутреннего и внешнего применения

ТЕХНИЧЕСКИЕ ХАРАКТЕРИСТИКИ

Цвет	Серый
Плотность	1,3 гр/см^3
Толщина сухого слоя	0,7 мм
Расход	1,05 кг/м^2
Время высыхания	1мм / 24 часа
Температура применения	от +5°С до + 40°С
Температура эксплуатации	от – 60°С до + 80°С
Рекомендуемый срок службы	30 лет
Соответствие стандартам	ГОСТ 53311-2009, ФЗ №123
Срок годности	18 месяцев
Производитель	ООО «Стандарт-электрик»
Страна происхождения	Россия

НАИМЕНОВАНИЕ	ШТ	АРТИКУЛ
СЭ-678 Противопожарное кабельное покрытие, 10 кг	1	250005
СЭ-678 Противопожарное кабельное покрытие, 20 кг	1	250019

Инструкция по применению

Монтаж:

1. Тщательно очистите поверхность от пыли при помощи щетки или сжатого воздуха.

2-3. Тщательно перемешайте покрытие (не разбавляя водой).

4-6. Нанесите покрытие на поверхность оболочки кабеля при помощи кисти, валика или распылителя (рекомендуемый размер форсунки – 1,5 мм, рабочее давление 3-6 атмосфер). При нанесении на плоскую поверхность расход приблизительно составит приблизительно 1,05 кг/м^2 без учета потерь (для достижения толщины сухого слоя 0,7 мм). Пучки кабелей и лотки должны быть покрыты со всех сторон. Нанесение покрытия осуществляется при температуре от +5°C до +40°C, оптимально +20°C. После высыхания допустимая температура эксплуатации −60°C до +80°C.

7-8. Время схватывания 3 часа, полного застывания 24 часа, нанесение 2-го слоя (при необходимости) через 24 часа. (при температуре окружающего воздуха +20°C и относительной влажности воздуха 50%). После нанесения на кабели и полного высыхания, состав остается эластичным, что позволяет производить различные работы с кабелями (транспортировку, прокладку, временную прокладку и т.д.), без потери ими огнезащитных свойств.

9. Средства нанесения должны быть очищены водой сразу после использования.

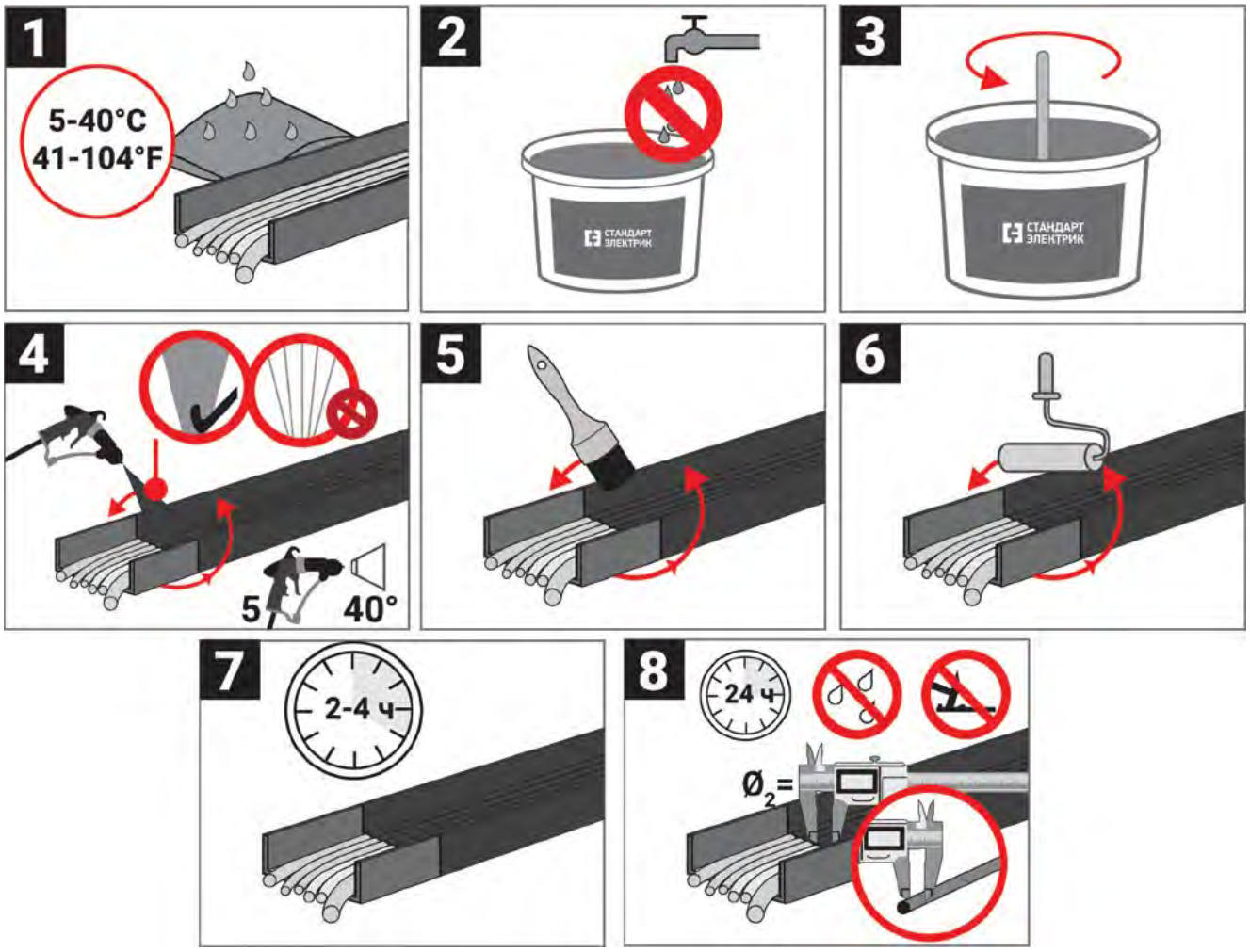

Противопожарный акриловый герметик СЭ-606

Противопожарное решение для герметизации деформационных швов.

Области применения и преимущества

- Заделка швов примыкания стен и перекрытий
- Заделка фланцевых соединений воздуховодов
- Заделка отверстий при прокладке стальных трубопроводов
- Деформация до 12,5 %
- Низкая усадка после высыхания
- Ширина швов до 100 мм.
- Для внутренних работ.

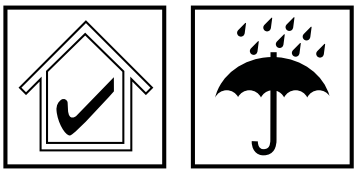

ТЕХНИЧЕСКИЕ ХАРАКТЕРИСТИКИ

Цвет	Белый
Плотность	1,5 гр/см^3
Температура применения	от +5°С до + 40°С
Температура эксплуатации	от – 60°С до + 80°С
Время высыхания	3 мм / 24 часа
Максимальная деформация	12,5 %
Рекомендуемый срок службы	30 лет
Соответствие стандартам	ГОСТ 30247.0, ФЗ №123
Срок годности	24 месяца
Производитель	ООО «Стандарт-электрик»
Страна происхождения	Россия

НАИМЕНОВАНИЕ	ШТ	АРТИКУЛ
СЭ-606 Противопожарный акриловый герметик, 600 мл	1	250007
СЭ-606 Противопожарный акриловый герметик, 5 кг	1	250021
СЭ-606 Противопожарный акриловый герметик, 10 кг	1	250022
СЭ-606 Противопожарный акриловый герметик, 20 кг	1	250023
СЭ-60 Монтажный пистолет для туб 600 мл	1	250010

Инструкция по применению

Монтаж:

1. Тщательно очистите поверхность от пыли при помощи щетки или сжатого воздуха.

2. Заполните отверстие проходки (шва) негорючей каменной ватой плотностью не менее 100 кг/м^3, оставив пространство для герметика.

3-4. Используя дозатор или шпатель нанесите герметик на заданную глубину. Время схватывания 3 часа, полного застывания 24 часа.

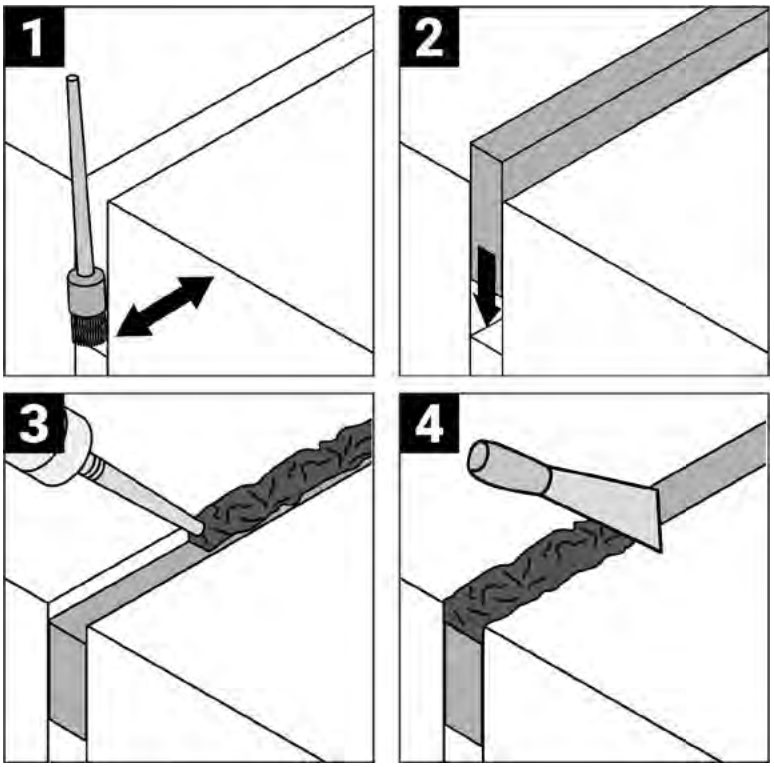

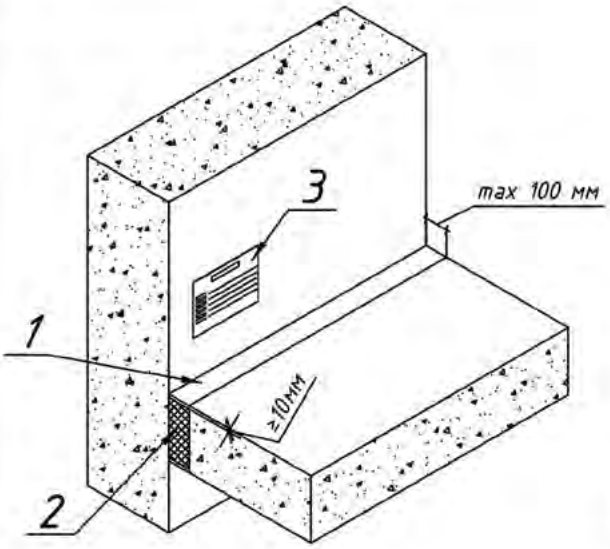

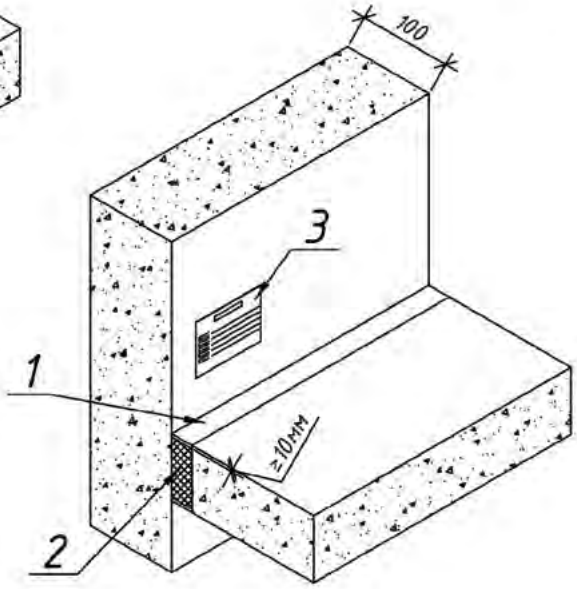

1. Допускается монтаж в стенах и перекрытиях следующих базовых материалов: бетон, кирпич, газосиликатный блок, сэндвич панель, огнестойкий гипсокартон с нормируемым пределом огнестойкости.
2. Допустимый предел деформации до 12,5%.

Поз.	Обозначение	Наименование	Кол.	Примечание
1	арт. 250021	Противопожарный акриловый		
		герметик СЭ-606		
2		Негорючая (НГ) каменная вата		
		плотностью от 100 кг/м3		
3	арт. 250012	Маркировочная табличка СЭ-М		

Изм.	Лист	№ докум.	Подп.	Дата
Разраб.		Савастьянов		
Пров.		Кандрашкин		
Т.контр.		Гришин		
Н.контр.		Барашкина		
Утв.		Кандрашкин		

СЭ-ПП-15

Противопожарный акриловый герметик СЭ-606

Лит.	Масса	Масштаб
И	-	

Лист 27 Листов

Применение противопожарного акрилового герметика СЭ-606 в месте примыкания перекрытия к вертикальной стене

ООО "Стандарт-электрик"

Копировал Формат А4

Перв. примен. | Справ. № | Подп. и дата | Инв. № дубл. | Взам. инв. № | Подп. и дата | Инв. № подл.

Перв. примен.

Справ. №

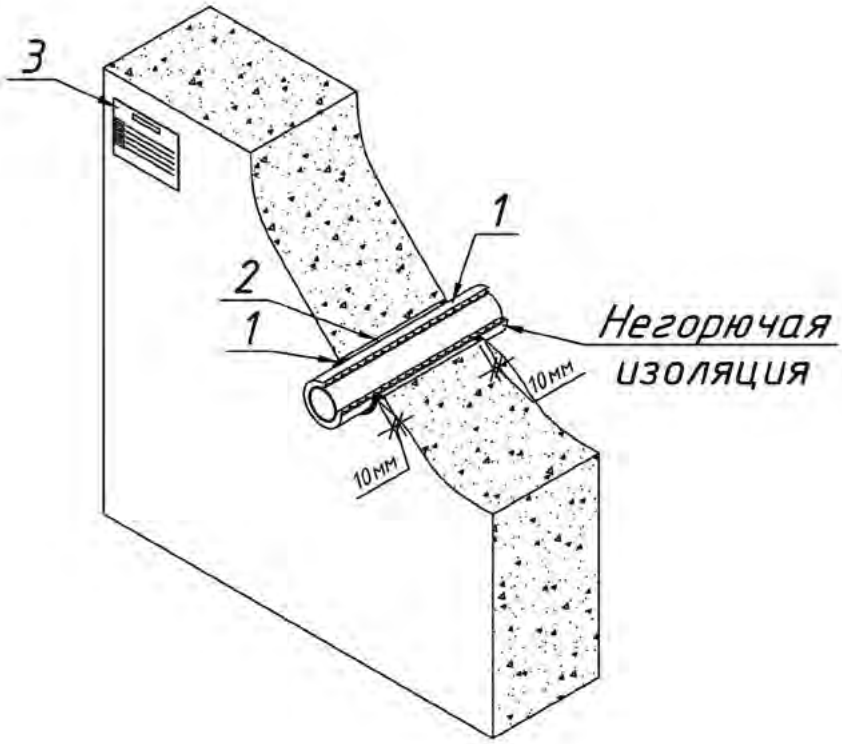

Подп. и дата

1. Допускается монтаж в стенах и перекрытиях следующих базовых материалов: бетон, кирпич, газосиликатный блок, сэндвич панель, огнестойкий гипсокартон с нормируемым пределом огнестойкости.
2. Допустимый предел деформации до 12,5%.

Инв. № дубл.

Поз.	Обозначение	Наименование	Кол.	Примечание
1	арт. 250021	Противопожарный акриловый		
		герметик СЭ-606		
2		Негорючая (НГ) каменная вата		
		плотностью от 100 кг/м3		
3	арт. 250012	Маркировочная табличка СЭ-М		

Взам. инв. №

Подп. и дата

Инв. № подл.

Изм.	Лист	№ докум.	Подп.	Дата
Разраб.		Савастьянов		
Пров.		Кандрашкин		
Т.контр.		Гришин		
Н.контр.		Барашкина		
Утв.		Кандрашкин		

СЭ-ПП-16

Противопожарный акриловый герметик СЭ-606

Лит.	Масса	Масштаб
И	-	

Лист 28 Листов

Применение противопожарного акрилового герметика СЭ-606 при заделке проходки с металлической трубой

ООО "Стандарт-электрик"

Копировал Формат А4

Противопожарный силиконовый герметик СЭ-601S

Противопожарное решение для герметизации деформационных швов.

Области применения и преимущества

- Заделка швов примыкания стен и перекрытий
- Заделка отверстий при прокладке стальных трубопроводов
- Деформация до 25 %
- Для внутреннего и наружного применения
- Устойчив к УФ излучению
- Ширина швов до 200 мм
- Не содержит галогенов.
- Для внутренних и наружных работ.

ТЕХНИЧЕСКИЕ ХАРАКТЕРИСТИКИ

Цвет	Белый / серый / черный / красный
Усадка	Менее 5%
Химическая основа	Силикон
Температура применения	от -10°С до + 40°С
Температура эксплуатации	от – 60°С до + 80°С
Время высыхания	2 мм / 72 часа
Максимальная деформация	25 %
Рекомендуемый срок службы	30 лет
Соответствие стандартам	ГОСТ 30247.0, ФЗ №123
Срок годности	12 месяцев
Производитель	ООО «Стандарт-электрик»
Страна происхождения	Россия

НАИМЕНОВАНИЕ	ШТ	АРТИКУЛ
СЭ-601S Противопожарный силиконовый герметик, 310 мл	1	250006
СЭ-601S Противопожарный силиконовый герметик, 600 мл	1	250020
СЭ-31 Монтажный пистолет для картриджей 310 мл	1	250009
СЭ-60 Монтажный пистолет для туб 600 мл	1	250010

Инструкция по применению

Монтаж:

1. Тщательно очистите поверхность от пыли при помощи щетки или сжатого воздуха.

2. Заполните отверстие проходки (шва) негорючей каменной ватой плотностью не менее 100 кг/м^3, оставив пространство для герметика.

3-4. Используя дозатор или шпатель нанесите герметик на заданную глубину. Время схватывания 3 часа, полного застывания 24 часа.

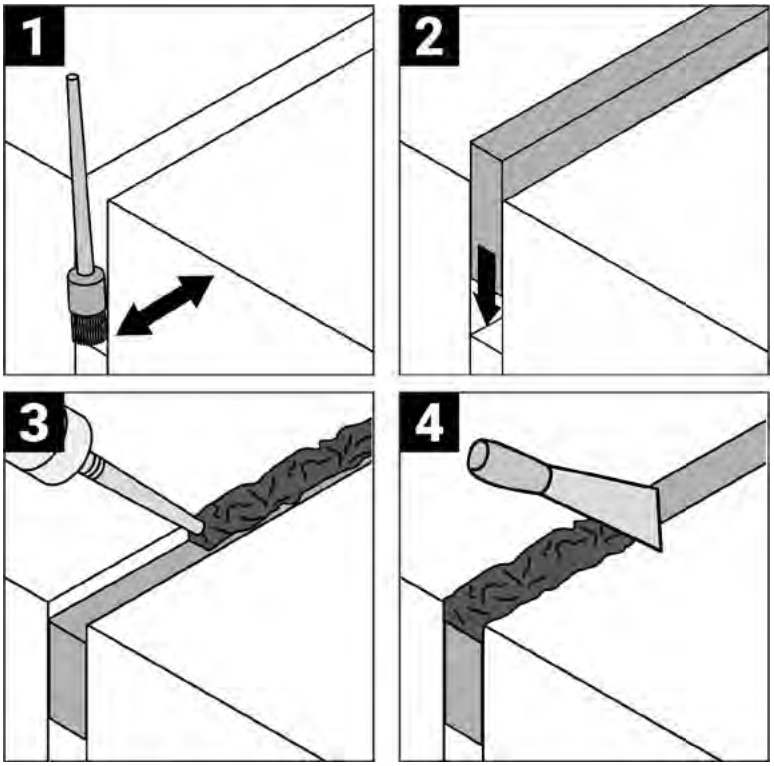

Перв. примен.

Справ. №

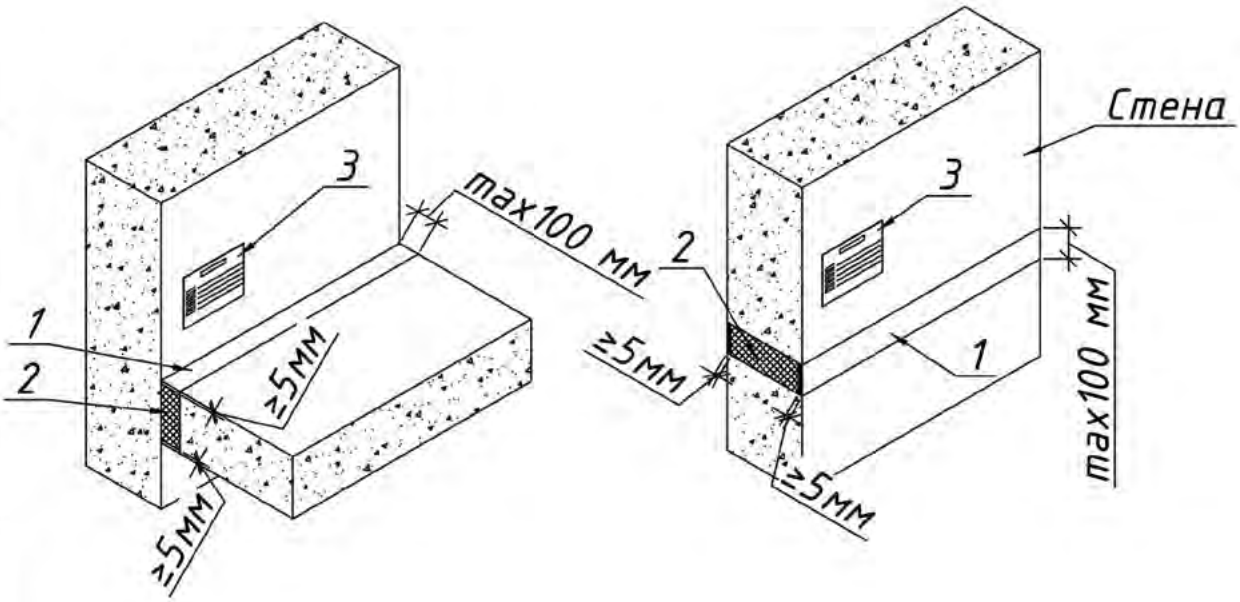

Подп. и дата

Инв. № дубл.

Взам. инв. №

Подп. и дата

Инв. № подл.

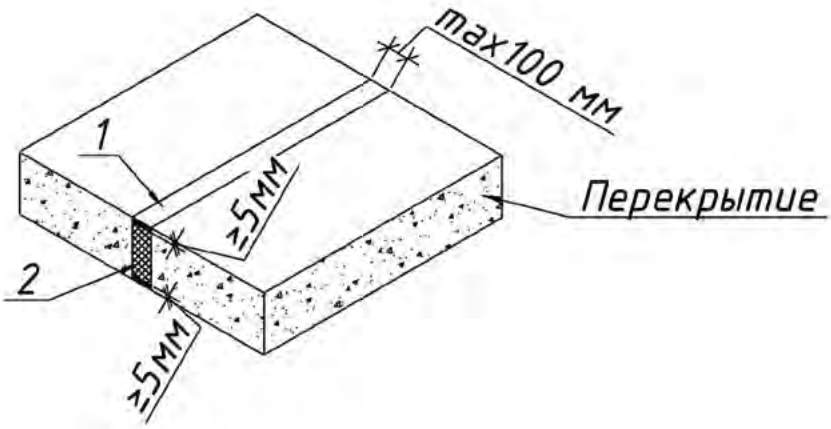

Поз.	Обозначение	Наименование	Кол.	Примечание
1	арт. 250020	Противопожарный силиконовый		
		герметик СЭ-601S		
2		Негорючая (НГ) каменная вата		
		плотностью от 100 кг/м3		
3	арт. 250012	Маркировочная табличка СЭ-М		

1. Допускается монтаж в стенах и перекрытиях следующих базовых материалов: бетон, кирпич, газосиликатный блок, сэндвич панель, огнестойкий гипсокартон с нормируемым пределом огнестойкости.
2. Допустимый предел деформации до 25%.

Изм.	Лист	№ докум.	Подп.	Дата
Разраб.		Савастьянов		
Пров.		Кандрашкин		
Т.контр.		Гришин		
Н.контр.		Барашкина		
Утв.		Кандрашкин		

СЭ-ПП-19

Противопожарный силиконовый герметик СЭ-601S

Лит.	Масса	Масштаб
И	-	

Лист 31 Листов

Применение противопожарного силиконового герметика СЭ-601S в месте примыкания перекрытия к вертикальной стене

ООО "Стандарт-электрик"

Копировал Формат А3

Противопожарный фасадный спрей СЭ-ФС

Решение для предотвращения распространения огня через узел сопряжения перекрытия со светопрозрачной конструкцией

Области применения и преимущества

- Узлы примыкания плит перекрытия и фасада
- Узлы примыкания стен и перекрытий
- Узлы с высокой степенью деформации до 50%
- Высокая эластичность (до 50%)
- Не содержит галогенов, растворителей, асбеста
- Наносится распылителем или кистью
- Отличные адгезионные характеристики на различных поверхностях
- Для внутренних и наружных работ
- Допускается окрашивание
- Максимальная ширина до 300 мм.
- Для внутренних и наружных работ.

ТЕХНИЧЕСКИЕ ХАРАКТЕРИСТИКИ

Химическая основа	На водной основе
Плотность	1,25 гр/см^3
Толщина мокрого/сухого слоя	3 / 1,6 мм
Время высыхания	3 мм / 48 часов
Температура применения	от +5°С до + 40°С
Температура эксплуатации	от – 60°С до + 80°С
Рекомендуемый срок службы	30 лет
Соответствие стандартам	ГОСТ 30247.0, ФЗ №123
Производитель	ООО «Стандарт-электрик»
Страна происхождения	Россия

НАИМЕНОВАНИЕ	ШТ	АРТИКУЛ
Противопожарный фасадный спрей, 20 литров	1	250029

Инструкция по применению

Монтаж:

1. Тщательно очистите поверхность от пыли при помощи щетки или сжатого воздуха.
2. Замерьте зазор, необходимый для заполнения.
3. Отрежьте негорючую каменную вату плотностью от 40 кг/м^3 до 80 кг/м^3 в 1,3 раза больше зазора.
4. Заполните отверстие шва негорючей каменной ватой (каменная вата должна быть сжата, плиты должны располагаться параллельно шву).
5. С помощью распылителя или кисти нанесите противопожарное покрытие СЭ-ФС с толщиной влажного слоя 3 мм.
6. Убедитесь, что противопожарное покрытие СЭ-ФС нанесено равномерно и выступает за края шва на 15 мм. После этого дать покрытию засохнуть. Время полного застывания до 5 дней (около 2 дней при 23°C).

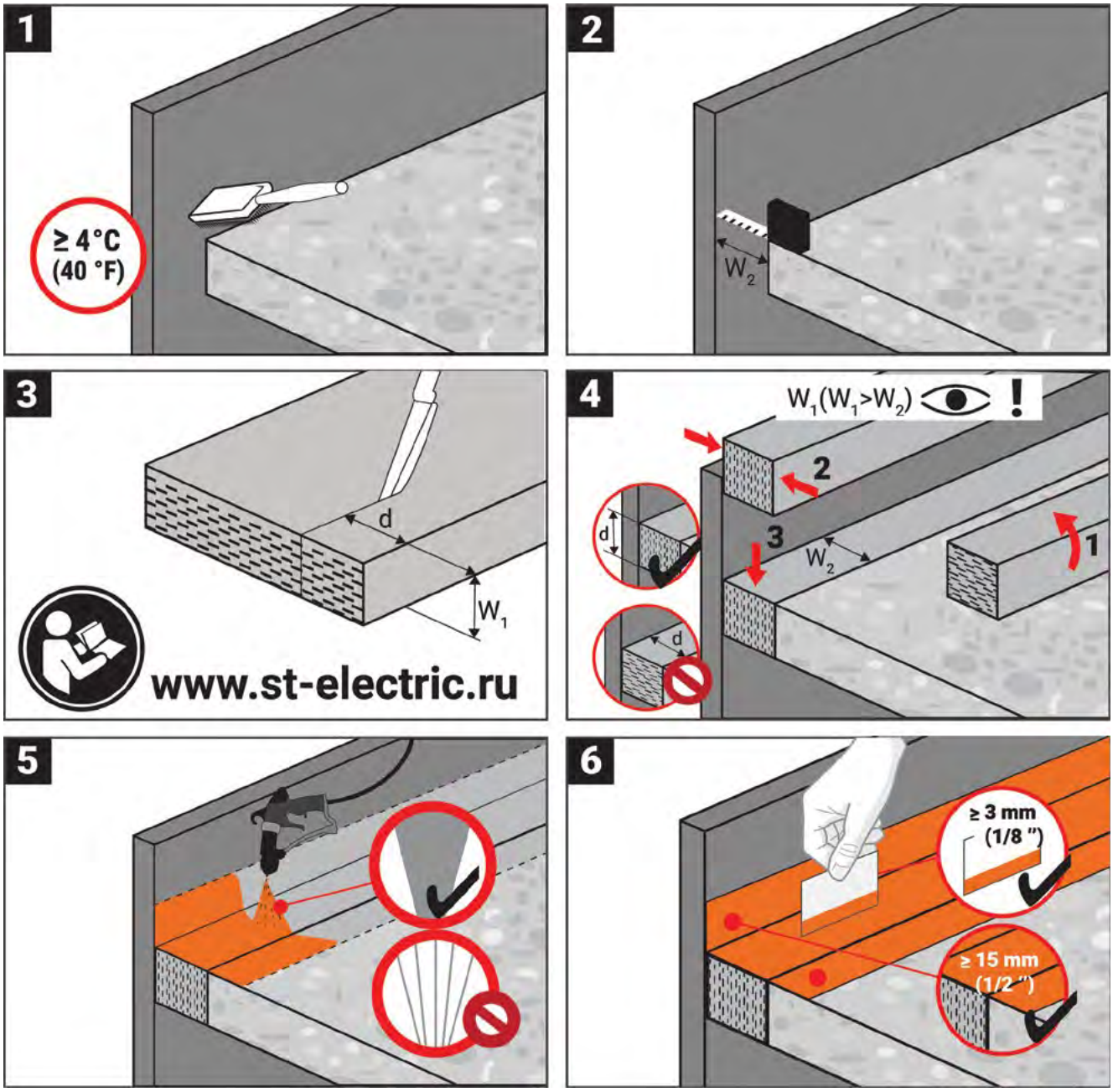

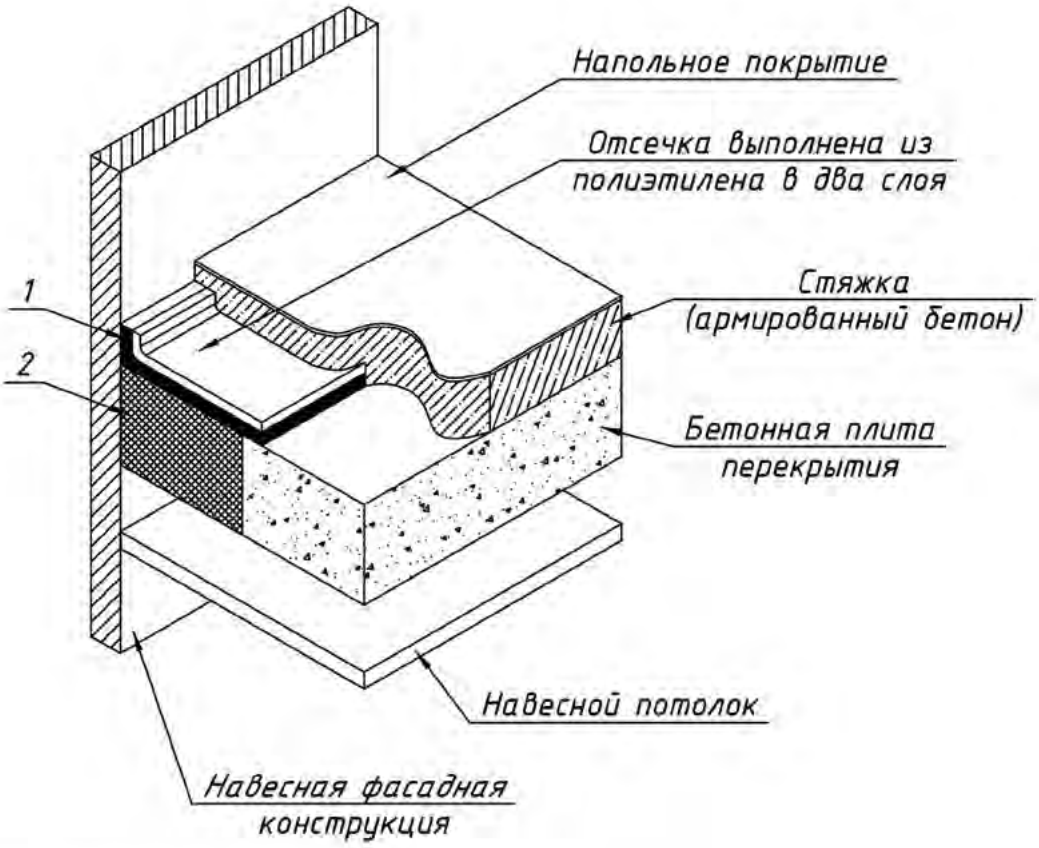

Толщина наносимого слоя от 3-х мм (сухого слоя не менее 1.6 мм).

Поз.	Обозначение	Наименование	Кол.	Примечание
1		Противопожарный фасадный спрей		
		СЭ-ФС		
2		Негорючая (НГ) каменная вата		
		плотностью от 100 кг/м3		

Изм.	Лист	№ докум.	Подп.	Дата
Разраб.		Савастьянов		
Пров.		Кандрашкин		
Т.контр.		Гришин		
Н.контр.		Барашкина		
Утв.		Кандрашкин		

СЭ-ПП-18

Противопожарный фасадный спрей СЭ-ФС

Лит.	Масса	Масштаб
И	-	

Лист 30 Листов

Применение противопожарного фасадного спрея СЭ-ФС

ООО "Стандарт-электрик"

Копировал Формат А4

Перв. примен. | Справ. № | Подп. и дата | Инв. № дубл. | Взам. инв. № | Подп. и дата | Инв. № подл.

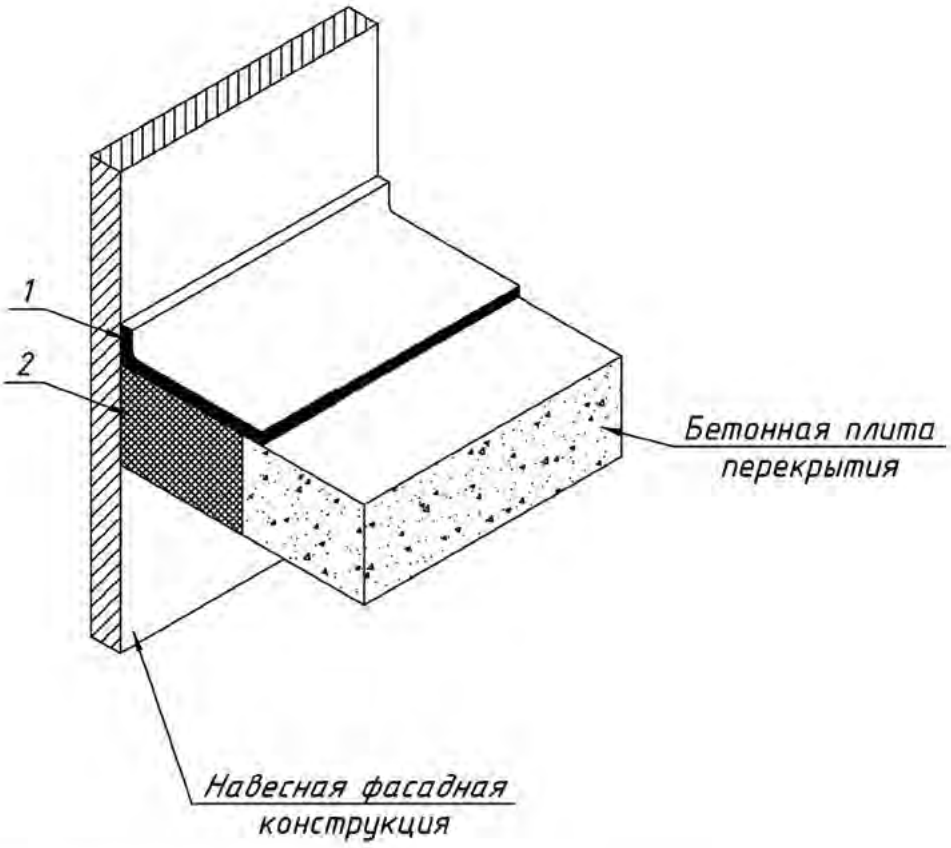

Толщина наносимого слоя от 3-х мм (сухого слоя не менее 1.6 мм).

Поз.	Обозначение	Наименование	Кол.	Примечание
1		Противопожарный фасадный спрей СЭ-ФС		
2		Негорючая (НГ) каменная вата плотностью от 100 кг/м3		

Изм.	Лист	№ докум.	Подп.	Дата
Разраб.		Савастьянов		
Пров.		Кандрашкин		
Т.контр.		Гришин		
Н.контр.		Барашкина		
Утв.		Кандрашкин		

СЭ-ПП-18.1

Противопожарный фасадный спрей СЭ-ФС

Лит.	Масса	Масштаб
И	-	

Лист 30.1 Листов

Применение противопожарного фасадного спрея СЭ-ФС

ООО "Стандарт-электрик"

Копировал Формат А4

Перв. примен. | Справ. № | Подп. и дата | Инв. № дубл. | Взам. инв. № | Подп. и дата | Инв. № подл.

Противопожарная перегородка СЭ-ПП

Решение для разделения кабельных трасс с нормируемым пределом огнестойкости.

Области применения и преимущества

- Разделение слаботочных и силовых кабельных трасс
- Разделение взаиморезервируемых кабельных линий
- Разделение кабельных трасс в коллекторах
- Сертификат ГОСТ 30244-94
- Сертификат ГОСТ Р 57270— 2016
- Негорючий материал НГ
- Экологически безопасный материал

ТЕХНИЧЕСКИЕ ХАРАКТЕРИСТИКИ

Плотность	650-900 кг/м^3
Толщина	20-65 мм
Максимальная прочность при изгибе, МПа	min 1,0
Максимальная прочность при сжатии, Мпа	min 1,2
Коэффициент теплопроводности, Вт/м*град	max 0,13
Температура применения	от +5°С до + 40°С
Температура эксплуатации	от – 60°С до + 80°С
Рекомендуемый срок службы	30 лет
Соответствие стандартам	ГОСТ 30244-94, ФЗ №123
Срок годности	30 лет
Производитель	ООО «Стандарт-электрик»
Страна происхождения	Россия

Артикул	Тип	Наименование
250032	СЭ-1221	Огнестойкая перегородка СЭ-1221, 1220x100x10 мм
250033	СЭ-1222	Огнестойкая перегородка СЭ-1222, 1220x200x10 мм
250034	СЭ-1223	Огнестойкая перегородка СЭ-1223, 1220x300x10 мм
250035	СЭ-1224	Огнестойкая перегородка СЭ-1224, 1220x400x10 мм
250036	СЭ-1225	Огнестойкая перегородка СЭ-1225, 1220x500x10 мм
250037	СЭ-1226	Огнестойкая перегородка СЭ-1226, 1220x600x10 мм
250038	СЭ-2441	Огнестойкая перегородка СЭ-2441, 2440x100x10 мм
250039	СЭ-2442	Огнестойкая перегородка СЭ-2442, 2440x200x10 мм
250040	СЭ-2443	Огнестойкая перегородка СЭ-2443, 2440x300x10 мм
250041	СЭ-2444	Огнестойкая перегородка СЭ-2444, 2440x400x10 мм
250042	СЭ-2445	Огнестойкая перегородка СЭ-2445, 2440x500x10 мм
250043	СЭ-2446	Огнестойкая перегородка СЭ-2446, 2440x600x10 мм

Инструкция по применению

Монтаж:

1. Отрежьте необходимое количество материала.

2. Закрепите в нижней части лотка

3. Установите маркировочную табличку.

Противопожарный раствор СЭ-636

Универсальное решение для предотвращения распространения огня по инженерным коммуникациям.

Области применения и преимущества

- Противопожарная заделка кабельных проходок
- Оптимально для отверстий средних и средних больших
- Для цокольных этажей и коллекторов
- Водостойкое решение
- Применение при отрицательных температурах
- Стойкий к агрессивным средам.
- Для внутренних и наружных работ.

ТЕХНИЧЕСКИЕ ХАРАКТЕРИСТИКИ	
Цвет	Серый
Соотношение смеси	3 : 1
Предел огнестойкости	180 минут
Прочность на сжатие (через 24 часа при 23°С), МПа	Не менее 22,5
Прочность на сжатие (через 72 часа при 23°С), МПа	Не менее 40,0
Начало схватывания	Через 45 минут
Удаление опалубки (в зависимости от вязкости)	10-12 часов
Объемный вес в рыхлом состоянии	850 -1100 кг/м^3
Температура применения	от -10°С до + 40°С
Температура эксплуатации	от – 60°С до + 60°С
Рекомендуемый срок службы	30 лет
Соответствие стандартам	ГОСТ 53310-2009, ФЗ №123
Срок годности	18 месяцев
Производитель	ООО «Стандарт-электрик»
Страна происхождения	Россия

НАИМЕНОВАНИЕ	ШТ	АРТИКУЛ
СЭ-636 Противопожарный раствор, 20 кг	1	250004

Инструкция по применению

Монтаж:

1. Тщательно очистите поверхность от пыли при помощи щетки или сжатого воздуха.
2. Добавьте раствор в воду в пропорции 3:1. Добавление других связывающих реагентов или присадок не требуется.
3. Тщательно перемешайте раствор. Вязкость и прочность раствора определяются пропорцией.
4. Для больших проемов необходимо подготовить опалубку из листа фанеры. Очистите и смочите стенки отверстия. Укладывайте раствор мастерком или насосом и тщательно утрамбовывайте его. Убедитесь, что все отверстия и свободное пространство заполнены раствором.
5. Для заделки проходок кабельных пучков необходимо применять противопожарную терморасширяющуюся мастику СЭ-611. Нанесите противопожарную терморасширяющуюся мастику на кабели, покрывая около 30 мм длины слоем в 5 мм толщиной. Укладку раствора можно производить сразу после нанесения.
6. Установите маркировочную табличку

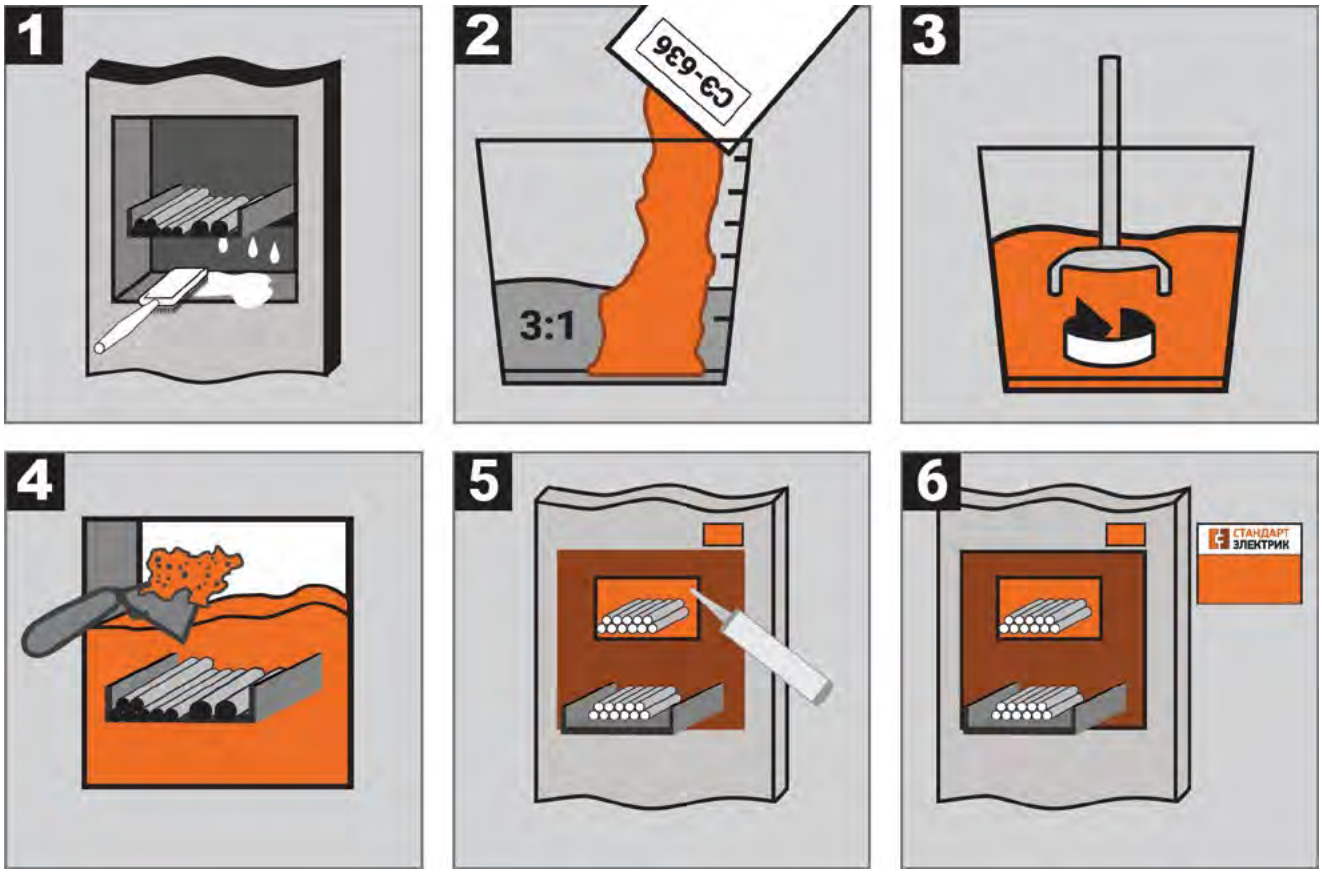

Перв. примен.

Справ. №

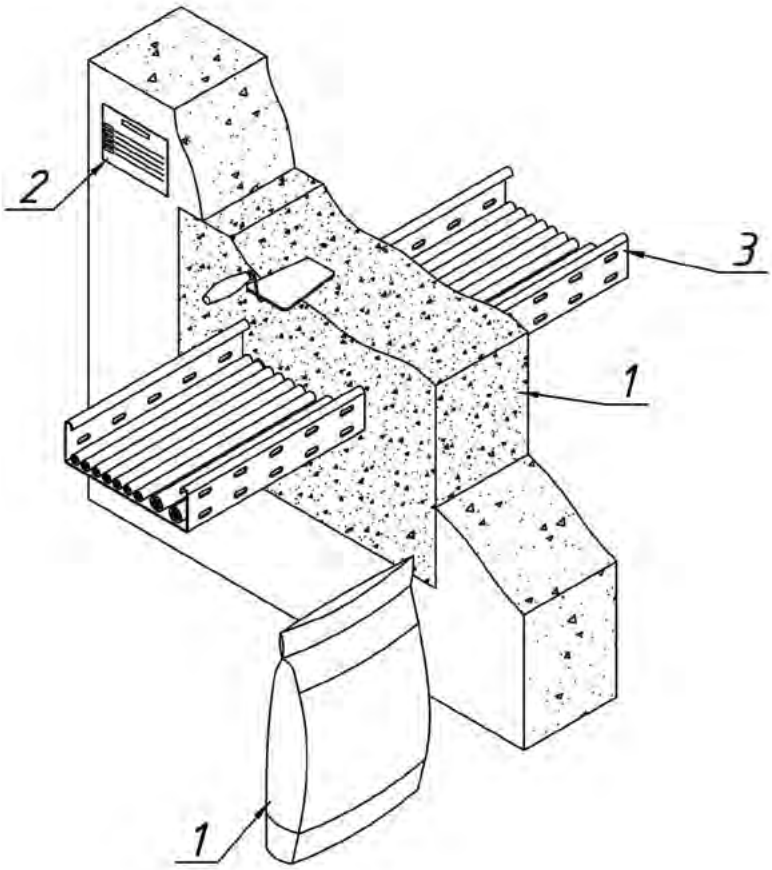

Поз.	Обозначение	Наименование	Кол.	Примечание
1	арт. 250004	Противопожарный раствор СЭ-636		
2	арт. 250012	Маркировочная табличка СЭ-М		
3	Лоток СЭ	Лоток листовой перфорированный		

Подп. и дата

Инв. № дубл.

Взам. инв. №

Подп. и дата

Инв. № подл.

Изм.	Лист	№ докум.	Подп.	Дата
Разраб.		Савастьянов		
Пров.		Кандрашкин		
Т.контр.		Гришин		
Н.контр.		Барашкина		
Утв.		Кандрашкин		

СЭ-ПП-09

Противопожарный раствор СЭ-636

Лит.	Масса	Масштаб
И	-	

Лист 20 Листов

Противопожарный раствор. Прокладка листового лотка через капитальную перегородку

ООО "Стандарт-электрик"

Копировал Формат А4

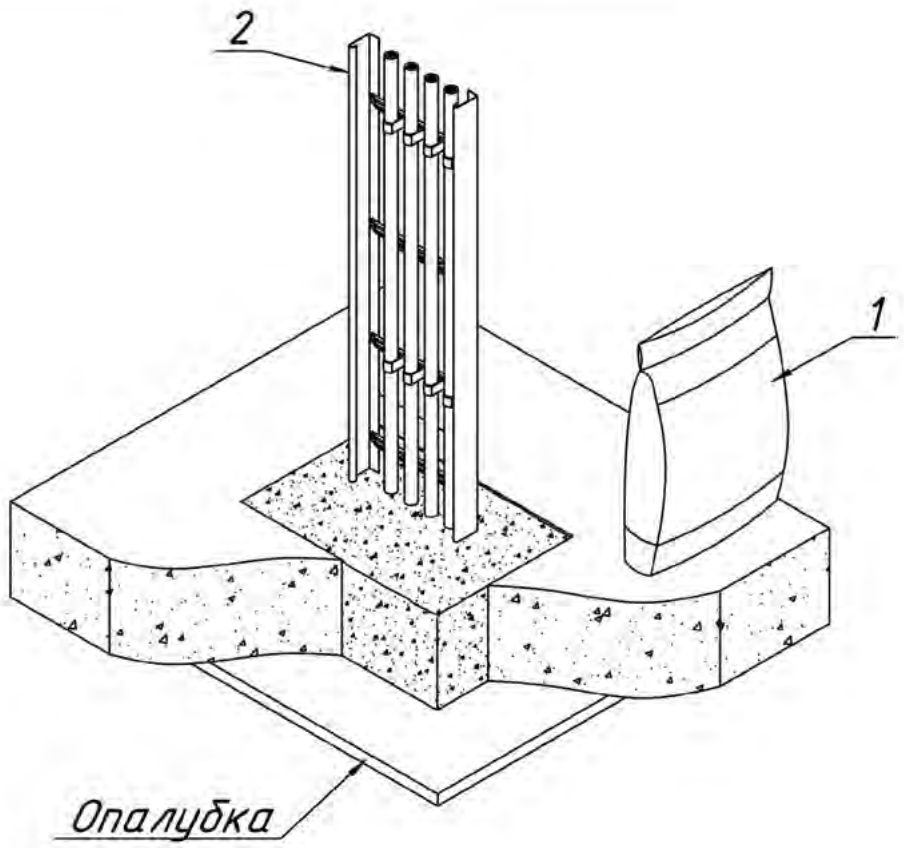

Поз.	Обозначение	Наименование	Кол.	Примечание
1	арт. 250004	Противопожарный раствор СЭ-636		
2	Лоток СЭ	Лоток лестничный		

Изм.	Лист	№ докум.	Подп.	Дата
Разраб.		Савастьянов		
Пров.		Кандрашкин		
Т.контр.		Гришин		
Н.контр.		Барашкина		
Утв.		Кандрашкин		

СЭ-ПП-10

Противопожарный раствор СЭ-636

Лит.	Масса	Масштаб
И	-	

Лист 21 Листов

Противопожарный раствор. Прокладка лестничного лотка с кабелем через перекрытие

ООО "Стандарт-электрик"

Копировал Формат А4

Перв. примен. | Справ. № | Подп. и дата | Инв. № дубл. | Взам. инв. № | Подп. и дата | Инв. № подл.

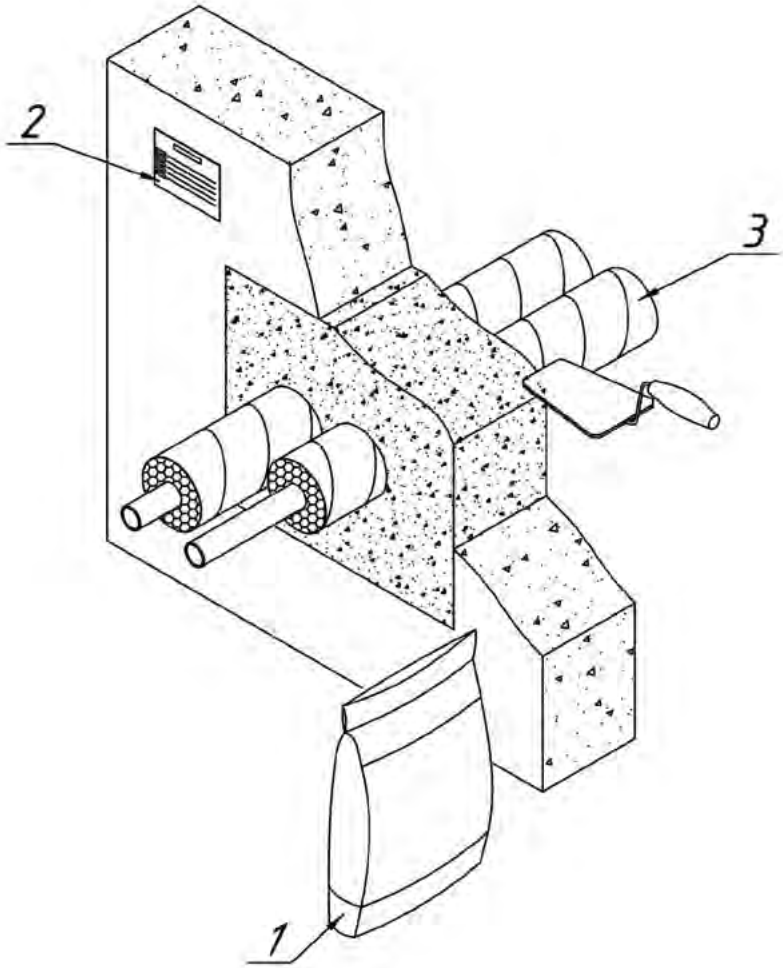

Поз.	Обозначение	Наименование	Кол.	Примечание
1	арт. 250004	Противопожарный раствор СЭ-636		
2	арт. 250012	Маркировочная табличка СЭ-М		
3		Труба металлическая в изоляции		

СЭ-ПП-11

Изм.	Лист	№ докум.	Подп.	Дата
Разраб.		Савастьянов		
Пров.		Кандрашкин		
Т.контр.		Гришин		
Н.контр.		Барашкина		
Утв.		Кандрашкин		

Противопожарный раствор СЭ-636

Лит.	Масса	Масштаб
И	-	

Лист 22 Листов

Противопожарный раствор. Прокладка металлических труб в изоляции через капитальную перегородку

ООО "Стандарт-электрик"

Копировал Формат А4

Перв. примен. | Справ. № | Подп. и дата | Инв. № дубл. | Взам. инв. № | Подп. и дата | Инв. № подл.

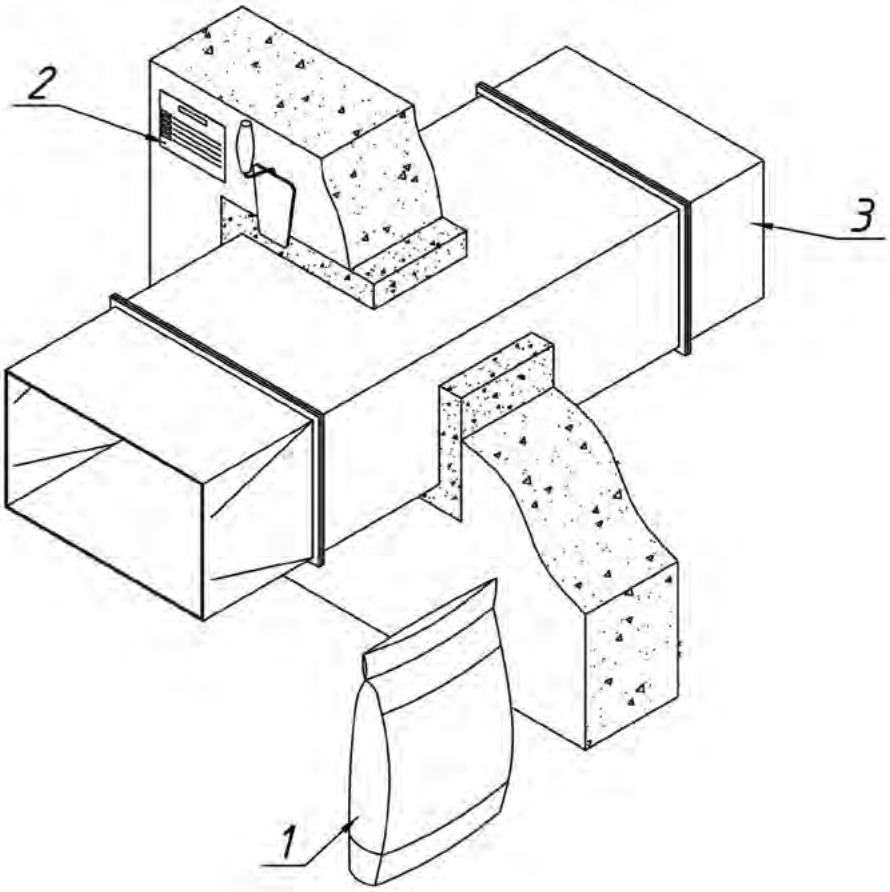

Поз.	Обозначение	Наименование	Кол.	Примечание
1	арт. 250004	Противопожарный раствор СЭ-636		
2	арт. 250012	Маркировочная табличка СЭ-М		
3		Воздуховод вентиляционный		

СЭ-ПП-12

Изм.	Лист	№ докум.	Подп.	Дата
Разраб.		Савастьянов		
Пров.		Кандрашкин		
Т.контр.		Гришин		
Н.контр.		Барашкина		
Утв.		Кандрашкин		

Противопожарный раствор СЭ-636

Лит.	Масса	Масштаб
И	-	

Лист 23 Листов

Противопожарный раствор. Прокладка вентиляционного воздуховода через капитальную перегородку

ООО "Стандарт-электрик"

Копировал Формат А4

Перв. примен. | Справ. № | Подп. и дата | Инв. № дубл. | Взам. инв. № | Подп. и дата | Инв. № подл.

Огнезащитное покрытие для металлоконструкций СЭ-680

Универсальное решение для огнезащиты несущих металлоконструкций и вентиляционных коробов.

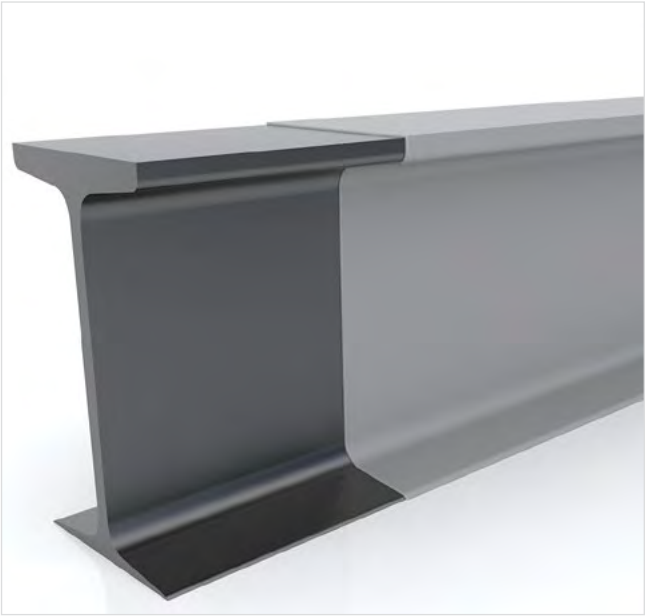

Области применения и преимущества

- Создание огнезащитных покрытий вспучивающегося типа обеспечение требуемого предела огнестойкости несущих элементов
- Огнезащита воздуховодов
- Не требуется армирование сеткой
- Для зданий I и II категории
- Подходит для любых грунтовых составов
- Однокомпонентный, готов к применению

ТЕХНИЧЕСКИЕ ХАРАКТЕРИСТИКИ	
Цвет	Серый
Предел огнестойкости	До 90 минут
Плотность	1,35 гр/см^3
Температура нанесения	от +5°С до + 40°С
Температура эксплуатации	от – 60°С до + 60°С
Время высыхания: при + 20 °С и относительной влажности воздуха 50%: при + 10 °С и относительной влажности воздуха 80%:	 2 суток 7 суток
REI 45 при толщине сухого слоя покрытия Расход	0,95 мм 1,5 кг/м^2
Рекомендуемый срок службы	30 лет
Соответствие стандартам	ГОСТ 53295-2009
Срок годности	18 месяцев

НАИМЕНОВАНИЕ	ШТ	АРТИКУЛ
СЭ-680 Огнезащитное покрытие для металлоконструкций, 25 кг	1	250031

ООО «Стандарт-электрик» - надёжный партнёр.

Мы производим и поставляем противопожарные решения, обеспечивающие требования строительных норм к огнезащите объекта.

Противопожарные решения ООО «Стандарт-электрик» гарантировано обеспечивают три цели по защите объекта от пожара: предотвращение распространения огня и дыма/продуктов горения через узлы проходок и строительных швов, обеспечение безопасности на маршрутах эвакуации и огнестойкость конструкций кабельных линий.

Вся продукция сертифицирована и прошла испытания в аккредитованных лабораториях в соответствии со стандартами РФ и ЕАЭС, что подтверждает качество и надежность систем ООО «Стандарт-электрик», позволяющих применять их на объектах любого уровня, независимо от их специфики и отрасли.

Кроме того, ООО «Стандарт-электрик» предлагает комплексные решения для всей электрической инфраструктуры от жилых зданий до промышленных комплексов.

www.st-electric.ru

ДЛЯ ЗАМЕТОК

ДЛЯ ЗАМЕТОК

ДЛЯ ЗАМЕТОК

СТАНДАРТ ЭЛЕКТРИК

ООО «Стандарт-электрик» – надёжный партнёр. Мы производим и поставляем противопожарные решения, обеспечивающие требования строительных норм к огнезащите объекта.

Противопожарные решения ООО «Стандарт-электрик» гарантировано обеспечивают три цели по защите объекта от пожара: предотвращение распространения огня и дыма/продуктов горения через узлы проходок и строительных швов, обеспечение безопасности на маршрутах эвакуации и огнестойкость конструкций кабельных линий.

Вся продукция сертифицирована и прошла испытания в аккредитованных лабораториях в соответствии со стандартами РФ и ЕАЭС, что подтверждает качество и надежность систем ООО«Стандарт-электрик», позволяющих применять их на объектах любого уровня, независимо от их специфики и отрасли.

Кроме того, ООО «Стандарт-электрик» предлагает комплексные решения для всей электрической инфраструктуры от жилых зданий до промышленных комплексов.

ООО «Стандарт-электрик»
125319, г. Москва, улица Академика Ильюшина, дом 4, корп. 1
Тел.: +7 (499) 284-00-88 / +7 (499) 284-00-99
e-mail: info@st-electric.ru
www.st-electric.ru